平成23(2011)年度　神奈川県高等学校新人テニス大会　　女子団体の部

兼　全国選抜高等学校テニス大会神奈川県大会

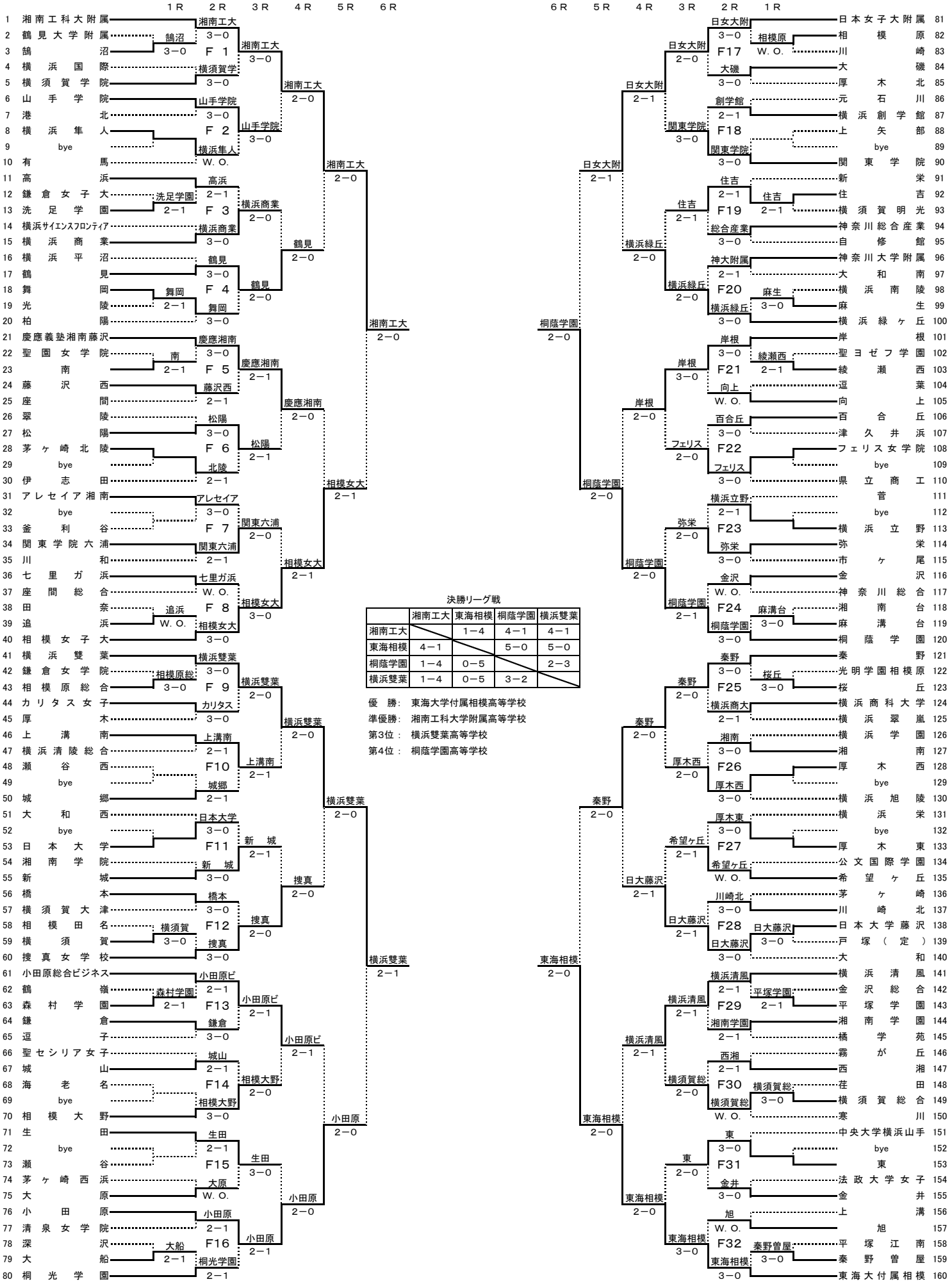

決勝リーグ戦

	湘南工大	東海相模	桐蔭学園	横浜雙葉
湘南工大		1−4	4−1	4−1
東海相模	4−1		5−0	5−0
桐蔭学園	1−4	0−5		2−3
横浜雙葉	1−4	0−5	3−2	

優　勝:　東海大学付属相模高等学校

準優勝:　湘南工科大学附属高等学校

第3位：　横浜雙葉高等学校

第4位：　桐蔭学園高等学校