平成24(2012)年度 神奈川県高等学校テニス大会 男子シングルス本戦

兼 関東高等学校テニス大会神奈川県予選

1	及川生来	3	(湘南工科大附属)	
2	高橋祐年	3	(生田)	
3	米田崇人	1	(法政大学第二)	
4	竹岡駿	3	(秦野)	
5	女屋裕貴	2	(サレジオ学院)	
6	河野紘士	3	(東海大付属相模)	
7	川上旭陽	2	(桐蔭学園)	
8	永井祐樹	2	(法政大学第二)	
9	徳本翔	1	(湘南工科大附属)	
10	高木隆之介	2	(慶應湘南藤沢)	
11	村田道隆	3	(法政大学第二)	
12	久保玄	3	(大和南)	
13	本玉圭	1	(慶應義塾)	
14	石井雄介	3	(東海大付属相模)	
15	大久保晶平	3	(日本大学藤沢)	
16	関谷颯汰	3	(湘南工科大附属)	
17	小倉孝介	2	(湘南工科大附属)	
18	川上款大	1	(慶應義塾)	
19	城倉弘樹	2	(法政大学第二)	
20	一万田稜	2	(サレジオ学院)	
21	杉本裕馬	3	(光明学園相模原)	
22	冨田湧矢	3	(横浜国際)	
23	永田和樹	2	(法政大学第二)	
24	畠山成冴	1	(湘南工科大附属)	
25	山口尚哉	3	(東海大付属相模)	
26	大塚雄大	3	(東海大付属相模)	
27	和田駿恭	3	(横浜清風)	
28	鈴木尚之	3	(東海大付属相模)	
29	逆井雄大	2	(桐蔭学園)	
30	井上丈裕	3	(桐蔭学園)	
31	吉野翔太	2	(東海大付属相模)	
32	柴本遼平	3	(法政大学第二)	

1R

- 及川生来 60
- 米田崇人 62
- 女屋裕貴 76(6)
- 永井祐樹 61
- 徳本翔 63
- 村田道隆 61
- 本玉圭 63
- 関谷颯汰 60
- 小倉孝介 62
- 城倉弘樹 60
- 杉本裕馬 62
- 畠山成冴 61
- 山口尚哉 61
- 鈴木尚之 63
- 井上丈裕 62
- 柴本遼平 76(6)

2R

- 及川生来 63
- 永井祐樹 62
- 村田道隆 64
- 関谷颯汰 76(6)
- 小倉孝介 63
- 畠山成冴 61
- 鈴木尚之 61
- 柴本遼平 60

3R

- 及川生来 62
- 関谷颯汰 64
- 小倉孝介 61
- 柴本遼平 63

QF

- 及川生来 60, 62
- 柴本遼平 62, 61

優勝

及川生来

(湘南工科大附属)

62, 75

第5代表決定戦

- A 柴本翔平
- B 小倉孝介
- C 関谷颯汰
- D 小林宰

柴本翔平 75 / 小林宰 76(3) → 柴本翔平 63

QF

- 及川生来 60, 36, 63
- 沼尻啓介 64, 46, 63

3R

- 岩崎歩 62, 46, 62
- 沼尻啓介 62, 62

2R

- 岩崎歩 63
- 小林宰 61
- 桐生光之介 62
- 小林宰 64
- 柴本翔平 61
- 柴本翔平 64
- 渡辺剛 61
- 沼尻啓介 61
- 井上智文 63
- 沼尻啓介 62

1R

- 岩崎歩 60
- 大根田健太朗 64
- 五十嵐圭汰 63
- 坂本遥一郎 63
- 桐生光之介 60
- 中山健太郎 61
- 稲益拓也 62
- 小林宰 63
- 柴本翔平 62
- 小谷野佑太 75
- 田中亮寛 62
- 渡辺剛 64
- 井上智文 63
- 今村航也 60
- 福田海渡 62
- 沼尻啓介 61

岩崎歩	2	(湘南工科大附属)	33
中林竜清	3	(横浜隼人)	34
大根田健太朗	1	(東海大付属相模)	35
田口直大	3	(桐蔭学園)	36
大塚拓哉	2	(柏陽)	37
五十嵐圭汰	3	(法政大学第二)	38
馬場大智	3	(麻溝台)	39
坂本遥一郎	2	(湘南工科大附属)	40
桐生光之介	2	(慶應義塾)	41
吉田翔太	3	(平塚学園)	42
星拓良	3	(桐光学園)	43
中山健太郎	3	(横浜隼人)	44
出口英大	2	(横浜清風)	45
稲益拓也	3	(桐蔭学園)	46
細田京杜	3	(法政大学第二)	47
小林宰	2	(東海大付属相模)	48
柴本翔平	3	(法政大学第二)	49
榎本雄亮	2	(鎌倉学園)	50
美濃口真	3	(東海大付属相模)	51
小谷野佑太	1	(法政大学第二)	52
田中亮寛	2	(湘南工科大附属)	53
高田衛	3	(慶應湘南藤沢)	54
樋口勇矢	3	(横須賀総合)	55
渡辺剛	1	(湘南工科大附属)	56
井上智文	3	(慶應義塾)	57
山中麟太郎	1	(桐蔭学園)	58
妹尾大地	3	(法政大学第二)	59
今村航也	2	(東海大付属相模)	60
山本洋平	3	(東海大付属相模)	61
福田海渡	1	(横浜清風)	62
水谷耕輔	3	(法政大学第二)	63
沼尻啓介	2	(湘南工科大附属)	64

シード順位

1 及川生来 2 沼尻啓介 3 柴本遼平 4 岩崎歩 5 関谷颯汰 6 柴本翔平 7 小林宰 8 小倉孝介

9 渡辺剛 10 桐生光之介 11 畠山成冴 12 徳本翔 13 井上智文 14 山口尚哉 15 坂本遥一郎 16 永井祐樹

平成24(2012)年度　神奈川県高等学校テニス大会　男子ダブルス本戦

兼　関東高等学校テニス大会神奈川県予選

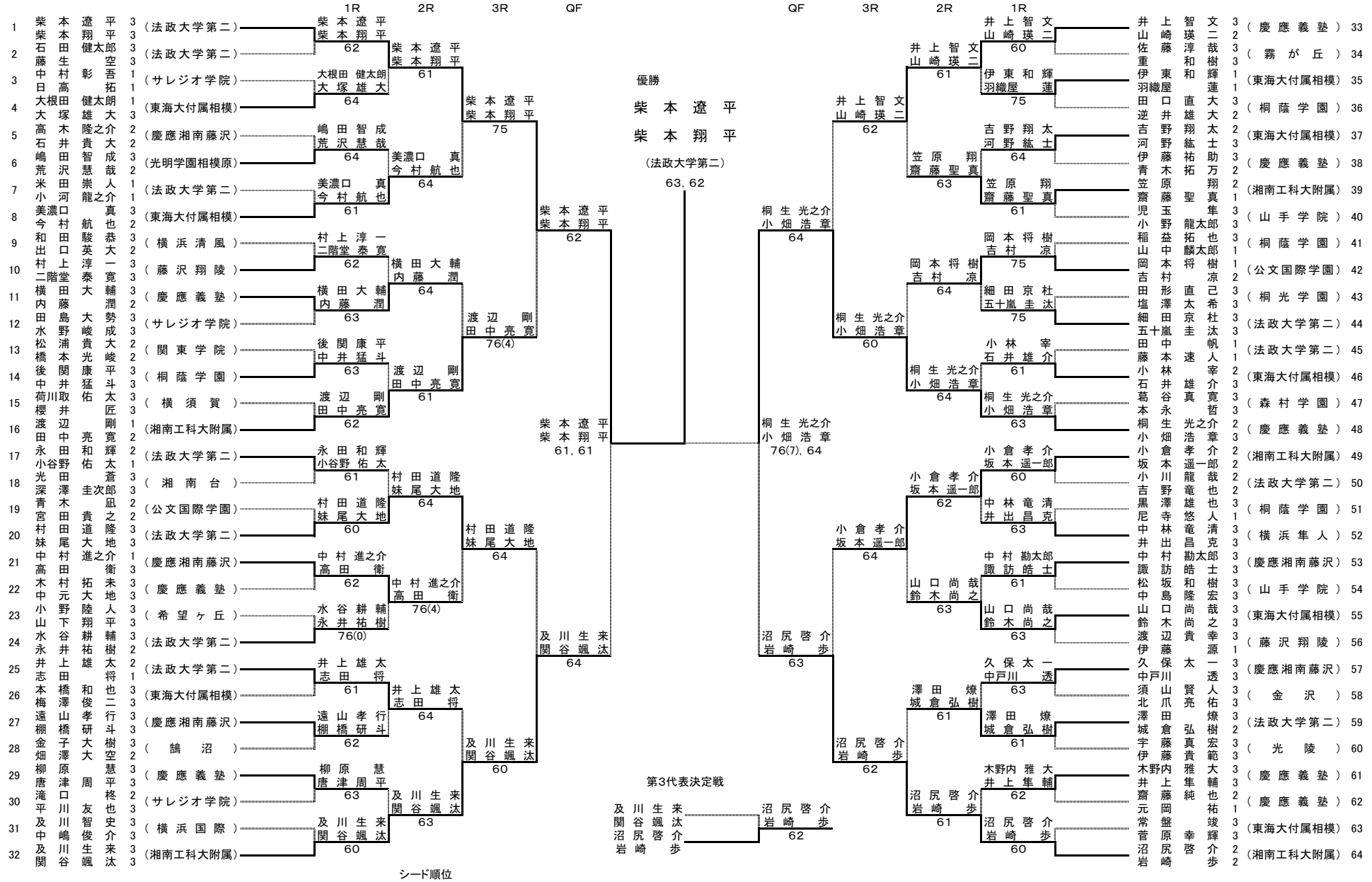

シード順位

1 柴本遼平・柴本翔平　2 沼尻啓介・岩崎　歩　3 井上智文・山崎瑛二　4 及川生来・関谷颯汰

5 桐生光之介・小畑浩章　6 小倉孝介・坂本遥一郎　7 永田和輝・小谷野佑太　8 渡辺　剛・田中亮寛