平成24(2012)年度　神奈川県高等学校新人テニス大会　女子ダブルス本戦

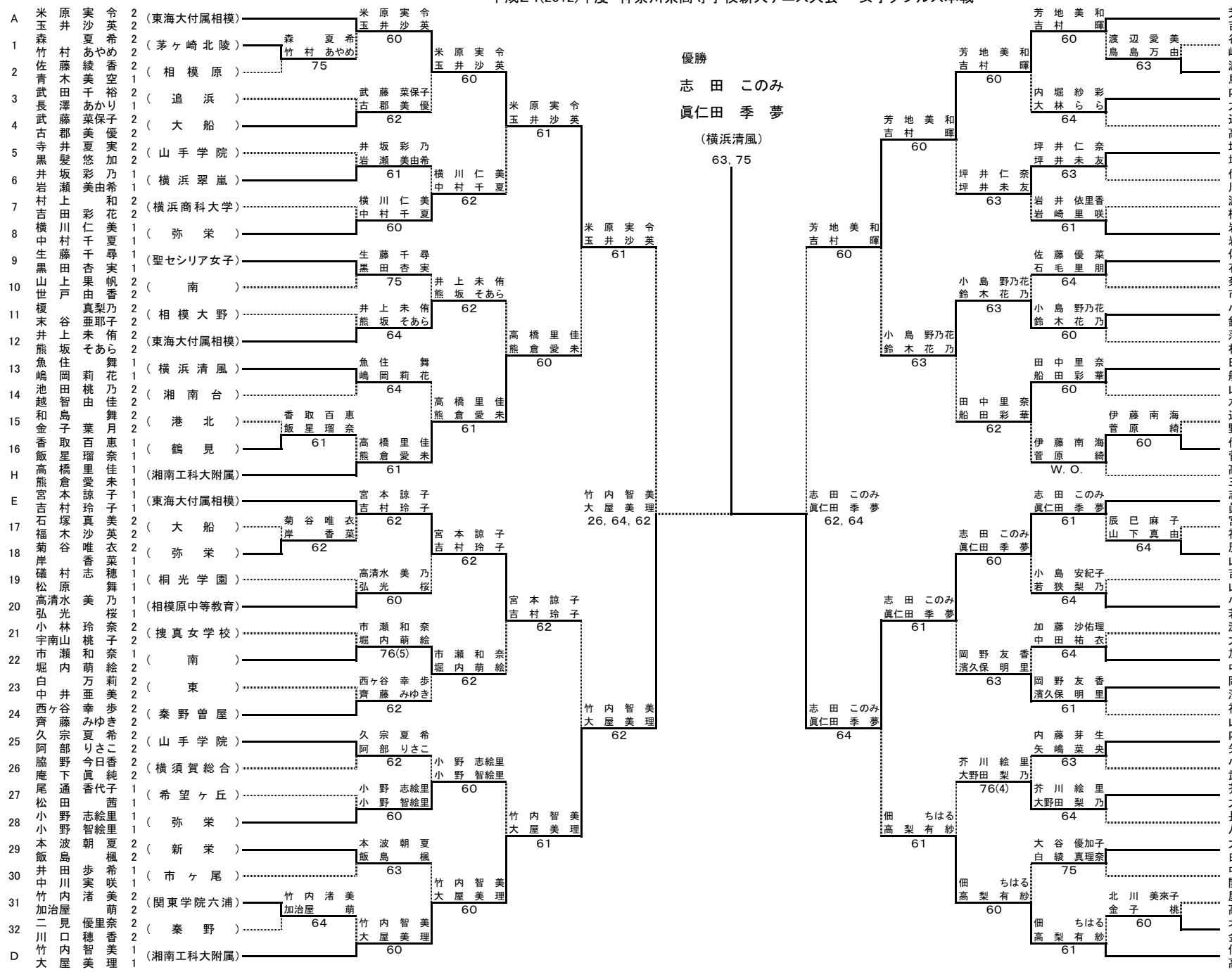

シード順

1 米原実令・玉井沙英　2 佃　ちはる・高梨有紗　3 芳地美和・吉村　暉　4 竹内智美・大屋美理

5 志田このみ・眞仁田季夢　6 高橋里佳・熊倉愛未　7 高橋未来・三家本琴乃　8 宮本諒子・吉村玲子