平成24(2012)年度 神奈川県高等学校新人テニス大会　女子シングルス本戦

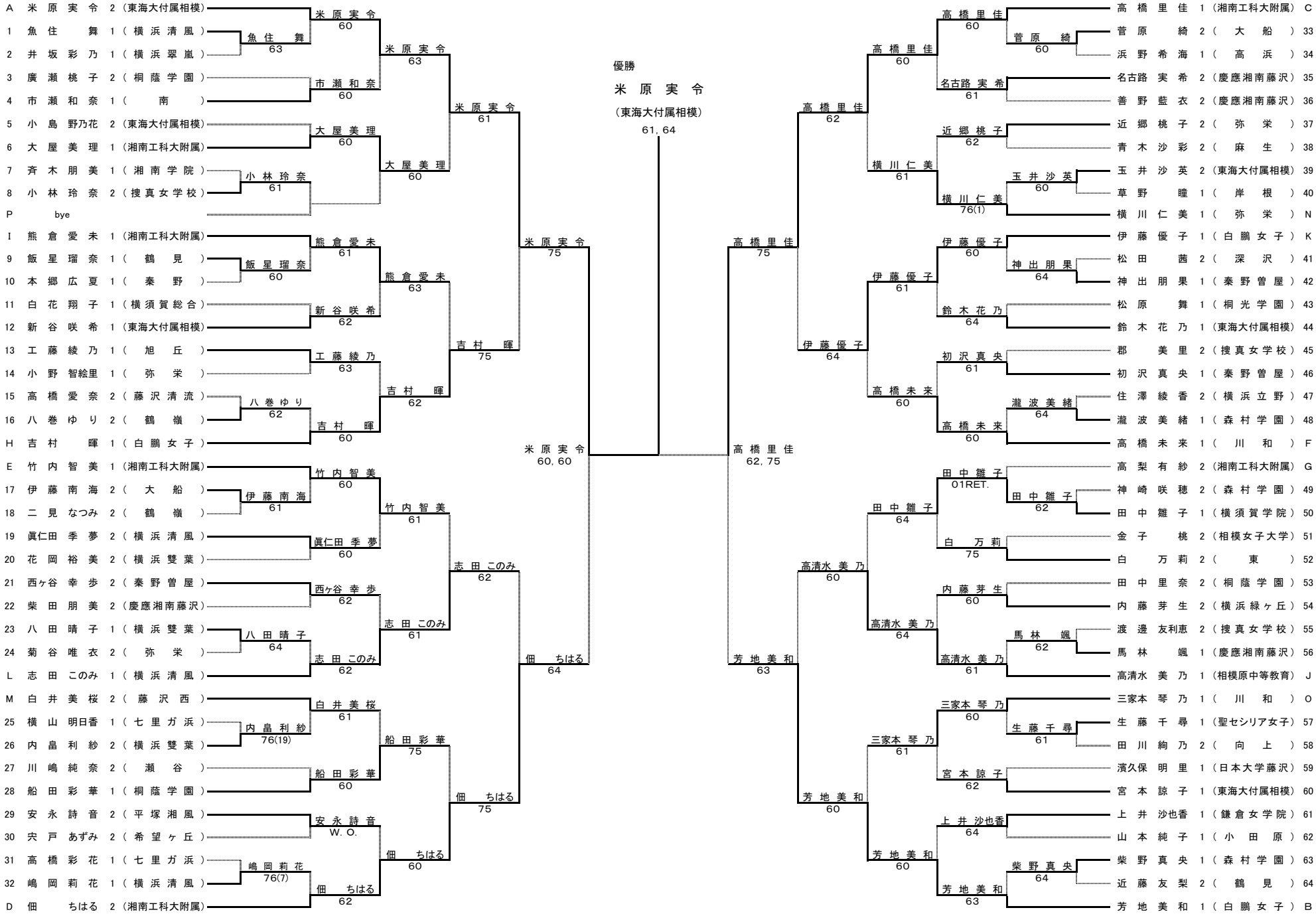

シード順

1米原実令　2芳地美和　3高橋里佳　4佃 ちはる　5吉村 暉　6竹内智美　7高梨有紗　8高橋未来

9志田このみ　10熊倉愛未　11伊藤優子　12高清水美乃　13白井美桜　14横川仁美　15三家本琴乃　16