平成25(2013)年度　神奈川県高等学校新人テニス大会　女子シングルス本戦

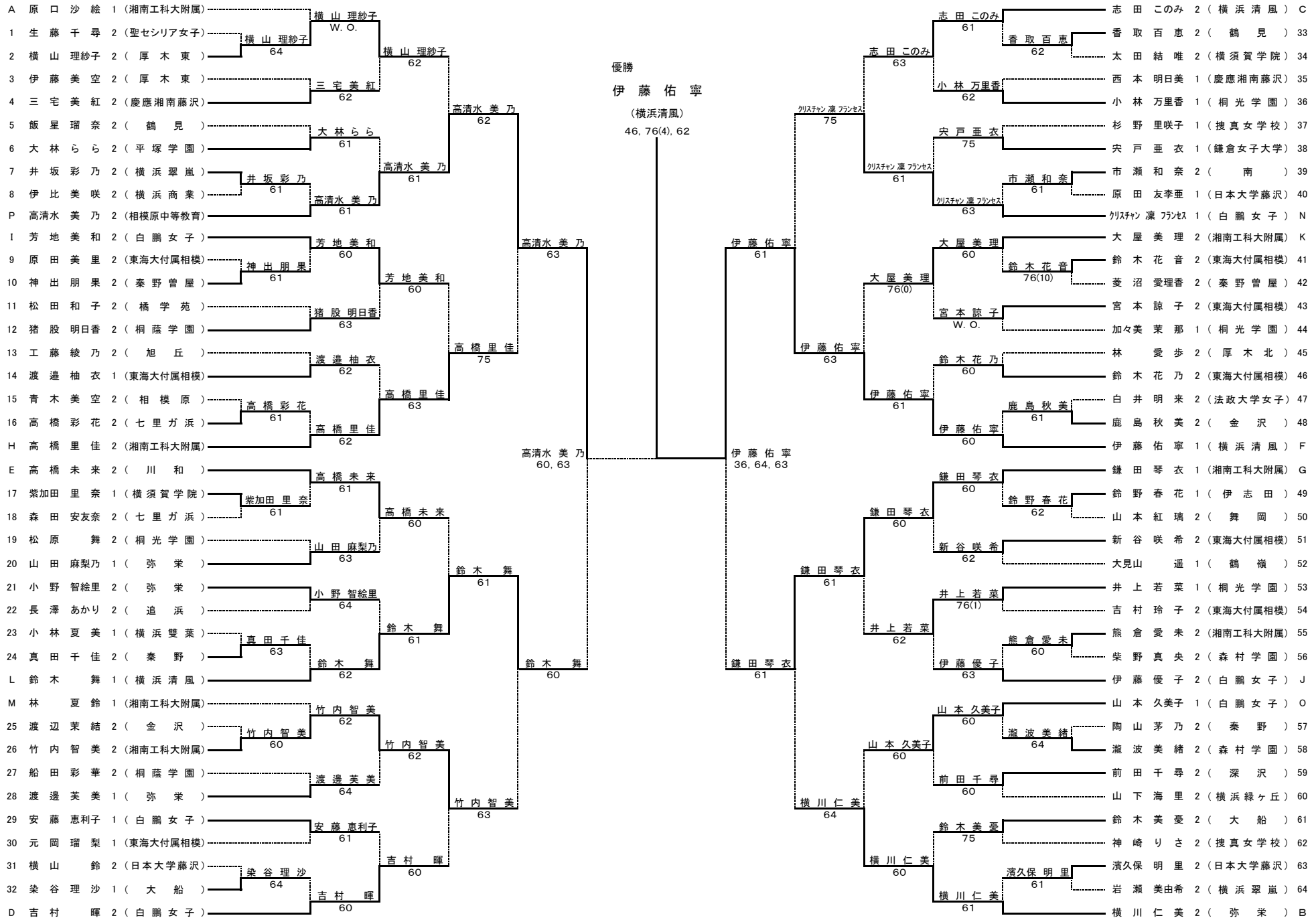

シード順

1原口沙絵　2横川仁美　3吉村暉　4志田このみ　5鎌田琴衣　6伊藤佑寧　7高橋里佳　8高橋未来

9芳地美和　10伊藤優子　11大屋美理　12鈴木舞　13高清水美乃　14クリスチャン凜フランセス　15山本久美子　16林夏鈴