平成25(2013)年度　神奈川県高等学校新人テニス大会　男子シングルス本戦

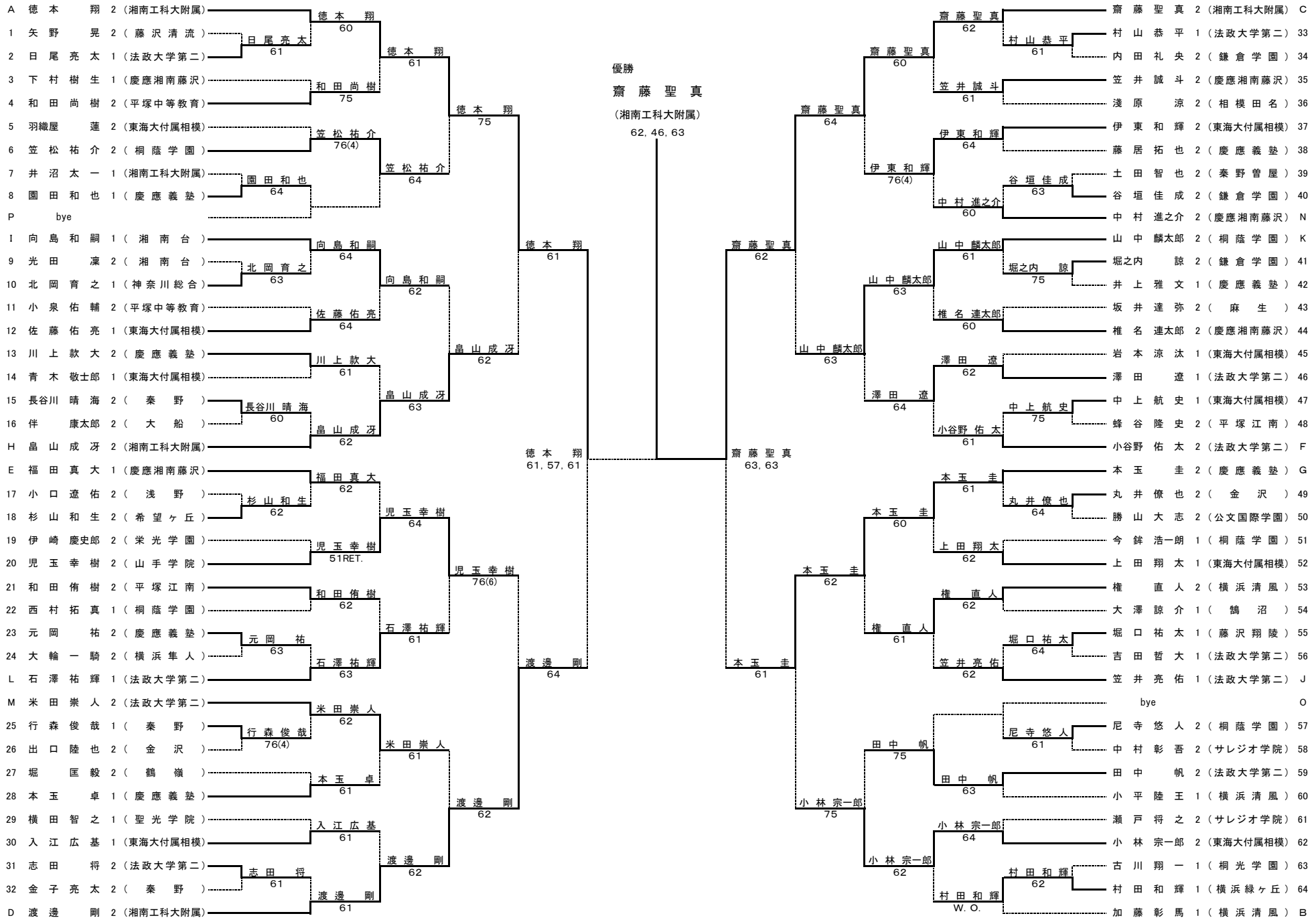

シード順

1 徳本 翔　2 加藤彰馬　3 齋藤聖真　4 渡邊 剛　5 本玉 圭　6 小谷野佑太　7 福田真大　8 畠山成冴

9 向島和嗣　10 石澤祐輝　11 笠井亮佑　12 山中麟太郎　13 米田崇人　14 中村進之介　15　16