平成26(2014)年度　神奈川県高等学校新人テニス大会　　女子ダブルス本戦

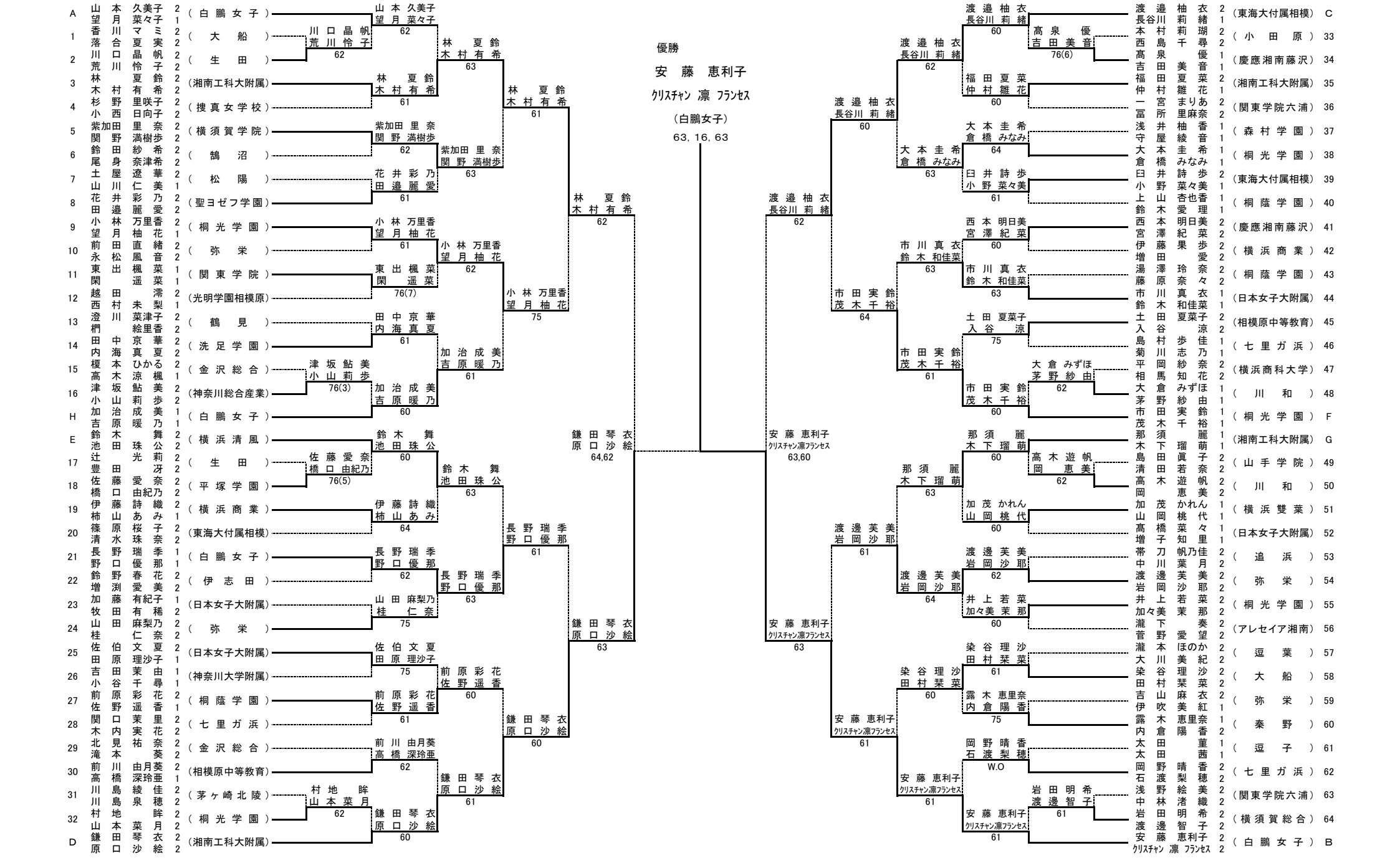

シード順

1 山本 久美子・望月 菜々子　2 安藤恵利子・ｸﾘｽﾁｬﾝ凛ﾌﾗﾝｾｽ　3 渡邊 柚衣・長谷川 莉緒　4 鎌田 琴衣・原口 沙絵

5 加治 成美・吉原 暖乃　6 市田 実鈴・茂木 千裕　7 鈴木　舞・池田 珠公　8 那須　麗・木下 瑠萌