平成26(2014)年度 神奈川県高等学校新人テニス大会　女子シングルス本戦

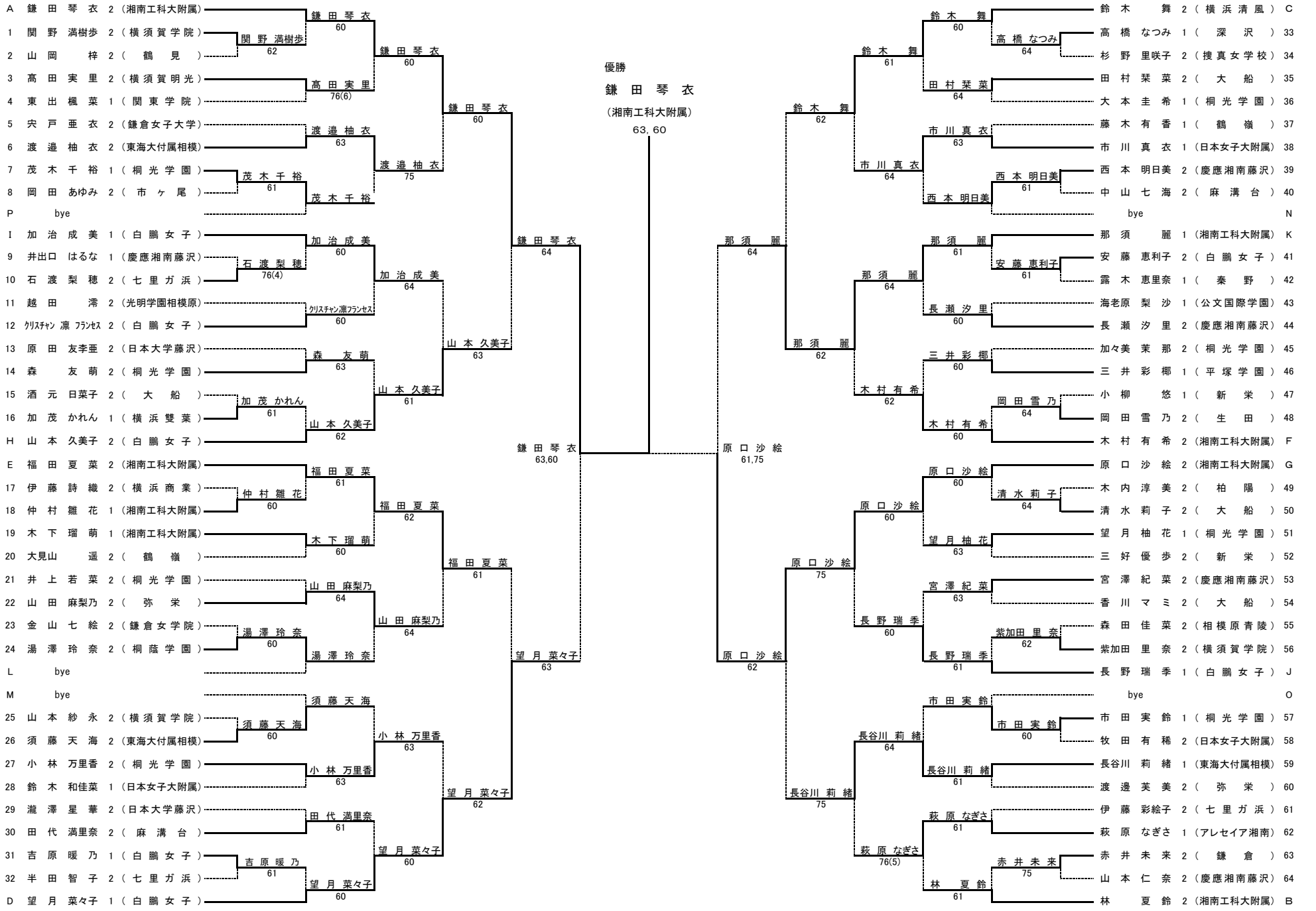

シード順

1鎌田琴衣　2林夏鈴　3望月菜々子　4鈴木舞　5原口沙絵　6福田夏菜　7山本久美子　8木村有希

9那須麗　10加治成美　11長野瑞季　12　13　14　15　16