平成27(2015)年度　神奈川県高等学校テニス大会　男子ダブルス本戦

兼　関東高等学校テニス大会神奈川県予選

1	石澤祐輝	土方佑太	3	（法政大学第二）
2	堀田理駆	渡部裕太郎	3	（サレジオ学院）
3	橋本拓海	堀内啓吾	3	（慶應湘南藤沢）
4	今泉純一	小林能伊	3	（アレセイア湘南）
5	宮本将希	岩崎敬一	2	（法政大学第二）
6	渡辺敦也	落合健太郎	3	（湘南工科大附属）
7	小林大騎	森健人	2	（日本大学藤沢）
8	岡本和樹	本郷雅喜	2	（浅野）
9	小林春斗	関口義基	2	（サレジオ学院）
10	藤原幹人	松尾拓海	2	（サレジオ学院）
11	北岡志之	永井宏樹	1	（法政大学第二）
12	霜村良祐	松谷優輝	2	（桐蔭学園）
13	米村雅生	藤原祐斗	1	（向上）
14	新谷樹	佐口健太郎	2	（藤沢翔陵）
15	園田和也	井上雅文	3	（慶應義塾）
16	野口莉央	浪瀬聡太	2	（湘南工科大附属）
17	賀川稜太	佐野有佑	2	（法政大学第二）
18	遠藤駿介	古川翔一	3	（桐光学園）
19	新井航世	沖部崇弘	2	（日本大学藤沢）
20	阿部匠之介	古茂田翔	2	（柏陽）
21	二宮一樹	大澤諒介	3	（鵠沼）
22	平澤遼一	弘光慎太郎	3	（平塚中等教育）
23	河本悠希	山田将弘	3	（光明学園相模原）
24	下村樹生	藤岡仁	3	（慶應湘南藤沢）
25	岡部理玖	森山晋太郎	1	（桐光学園）
26	荷川取健太	宮本大輔	3	（横須賀総合）
27	曽田浩気	中村亮斗	3	（相模原中等教育）
28	中村亮斗	國安亮佑	2	（大和）
29	上原雅史	畠山尚	3	（湘南工科大附属）
30	西原優輝	松浦工	1	（西湘）
31	大園宏太郎	柴田雅楽	3	（追浜）
32	宍倉大貴	福田真大	2	（慶應湘南藤沢）

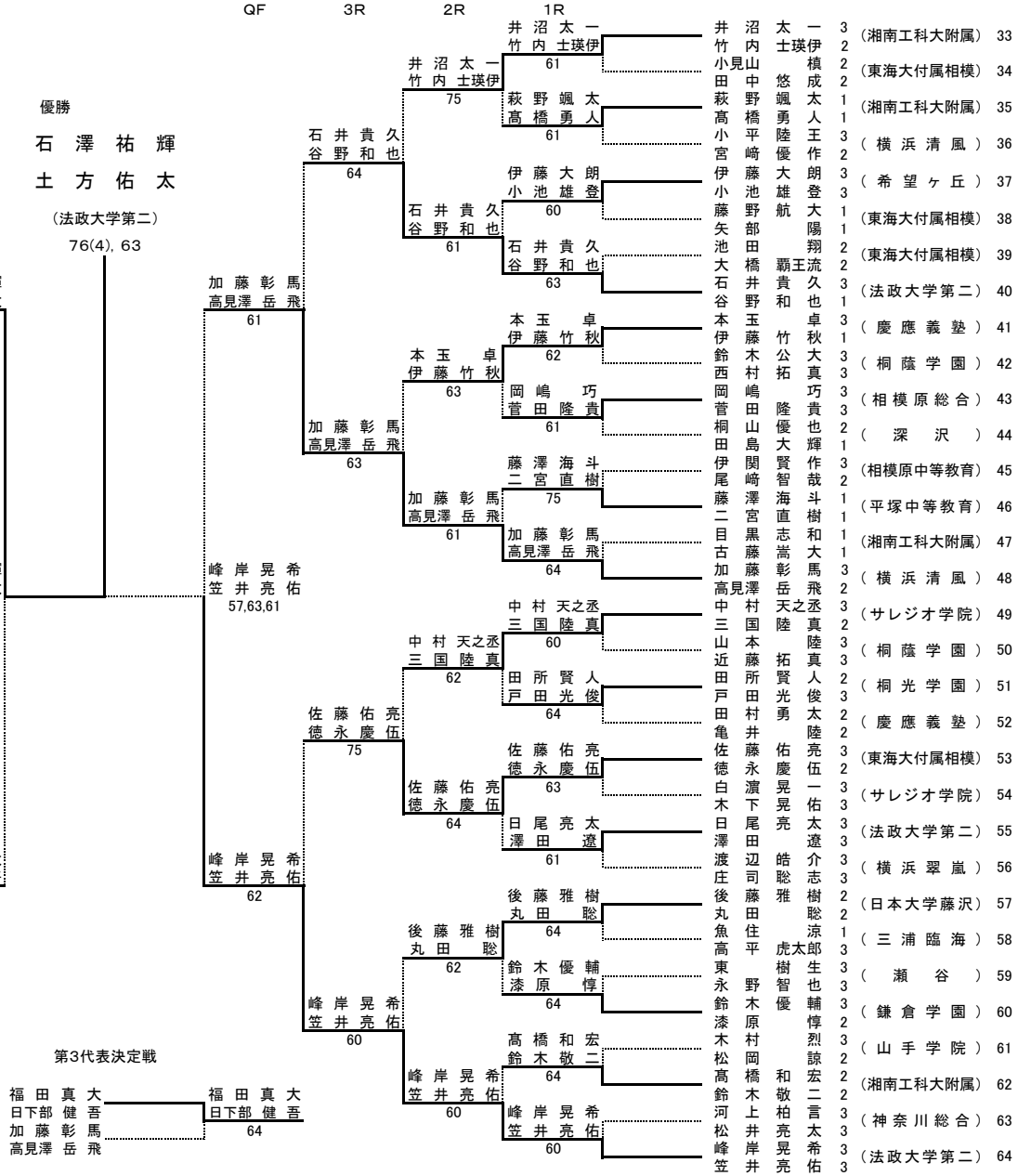

33	井沼太一	竹内士瑛伊	（湘南工科大附属）
34	小見山槙	田中悠成	（東海大付属相模）
35	萩野颯太	高橋勇人	（湘南工科大附属）
36	小平陸王	宮崎優作	（横浜清風）
37	伊藤大朗	小池雄登	（希望ヶ丘）
38	藤野航大	矢部陽	（東海大付属相模）
39	池田翔	大橋覇王流	（東海大付属相模）
40	石井貴久	谷野和也	（法政大学第二）
41	本玉卓	伊藤竹秋	（慶應義塾）
42	鈴木公大	西村拓真	（桐蔭学園）
43	岡嶋巧	菅田隆貴	（相模原総合）
44	桐山優也	田島大輝	（深沢）
45	伊関賢作	尾崎智哉	（相模原中等教育）
46	藤澤海斗	二宮直樹	（平塚中等教育）
47	目黒志和	古藤嵩大	（湘南工科大附属）
48	加藤彰馬	高見澤岳飛	（横浜清風）
49	中村天之丞	三国陸真	（サレジオ学院）
50	山本陸	近藤拓真	（桐蔭学園）
51	田所賢人	戸田光俊	（桐光学園）
52	田村勇太	亀井陸	（慶應義塾）
53	佐藤佑亮	徳永慶伍	（東海大付属相模）
54	白濵晃一	木下晃佑	（サレジオ学院）
55	日尾亮太	澤田遼	（法政大学第二）
56	渡辺皓介	庄司聡志	（横浜翠嵐）
57	後藤雅樹	丸田聡	（日本大学藤沢）
58	魚住涼	高平虎太郎	（三浦臨海）
59	東樹生	永野智也	（瀬谷）
60	鈴木優輔	漆原惇	（鎌倉学園）
61	木村烈	松岡諒	（山手学院）
62	高橋和宏	鈴木敬二	（湘南工科大附属）
63	河上柏言	松井亮太	（神奈川総合）
64	峰岸晃希	笠井亮佑	（法政大学第二）

シード順位

1 石澤祐輝・土方佑太　2 峰岸晃希・笠井亮佑　3 福田真大・日下部健吾　4 井沼太一・竹内士瑛伊

5 中村天之丞・三国陸真　6 加藤彰馬・高見澤岳飛　7 野口莉央・浪瀬聡太　8 賀川稜太・佐野有佑