平成27(2015)年度 神奈川県高等学校新人テニス大会　女子シングルス本戦

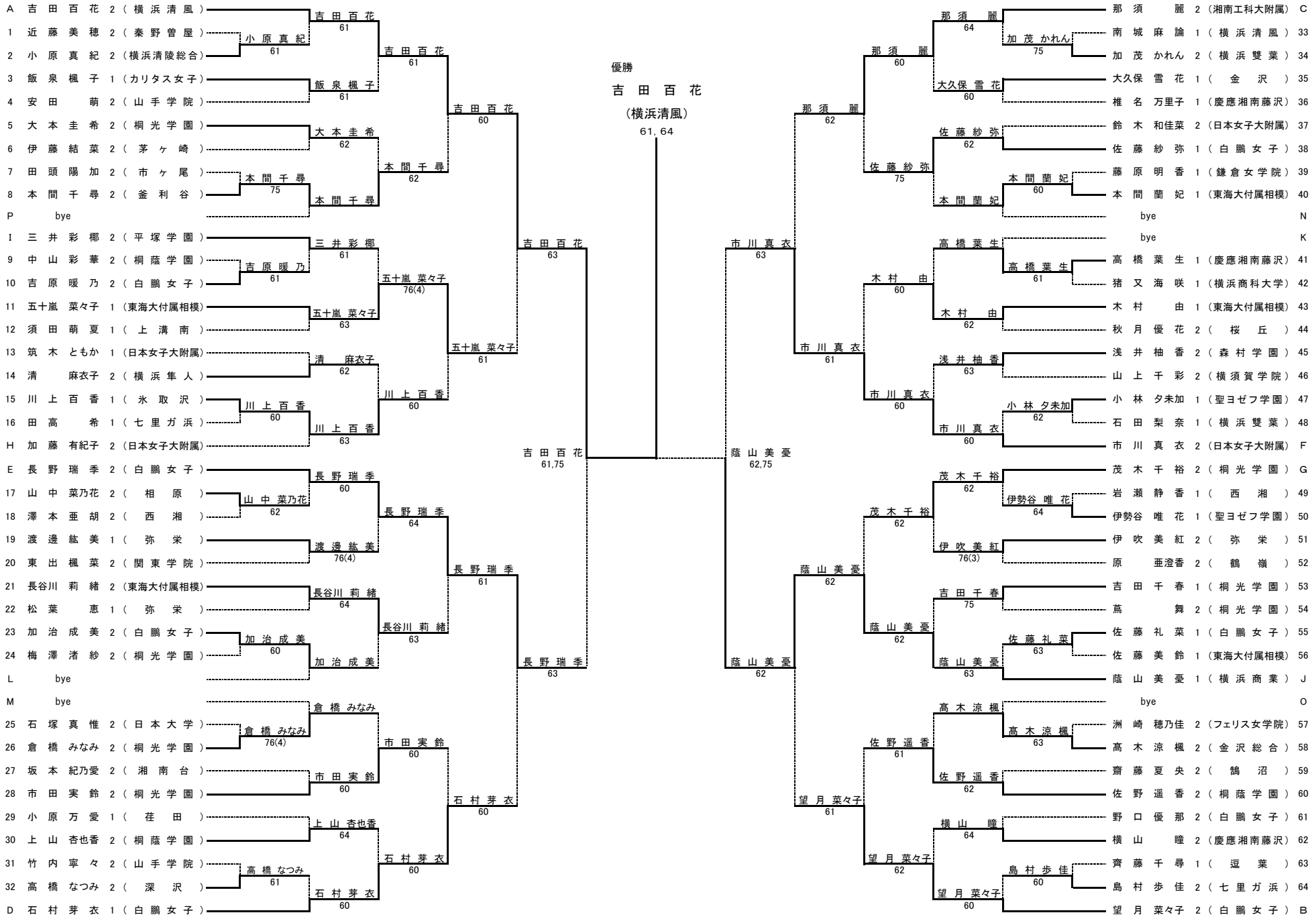

シード順

1吉田百花　2望月菜々子　3那須麗　4石村芽衣　5長野瑞季　6市川真衣　7加藤有紀子　8茂木千裕

9三井彩椰　10陰山美憂　11　12　13　14　15　16