平成28(2016)年度 神奈川県高等学校テニス大会 男子シングルス本戦

兼 関東高等学校テニス大会神奈川県予選

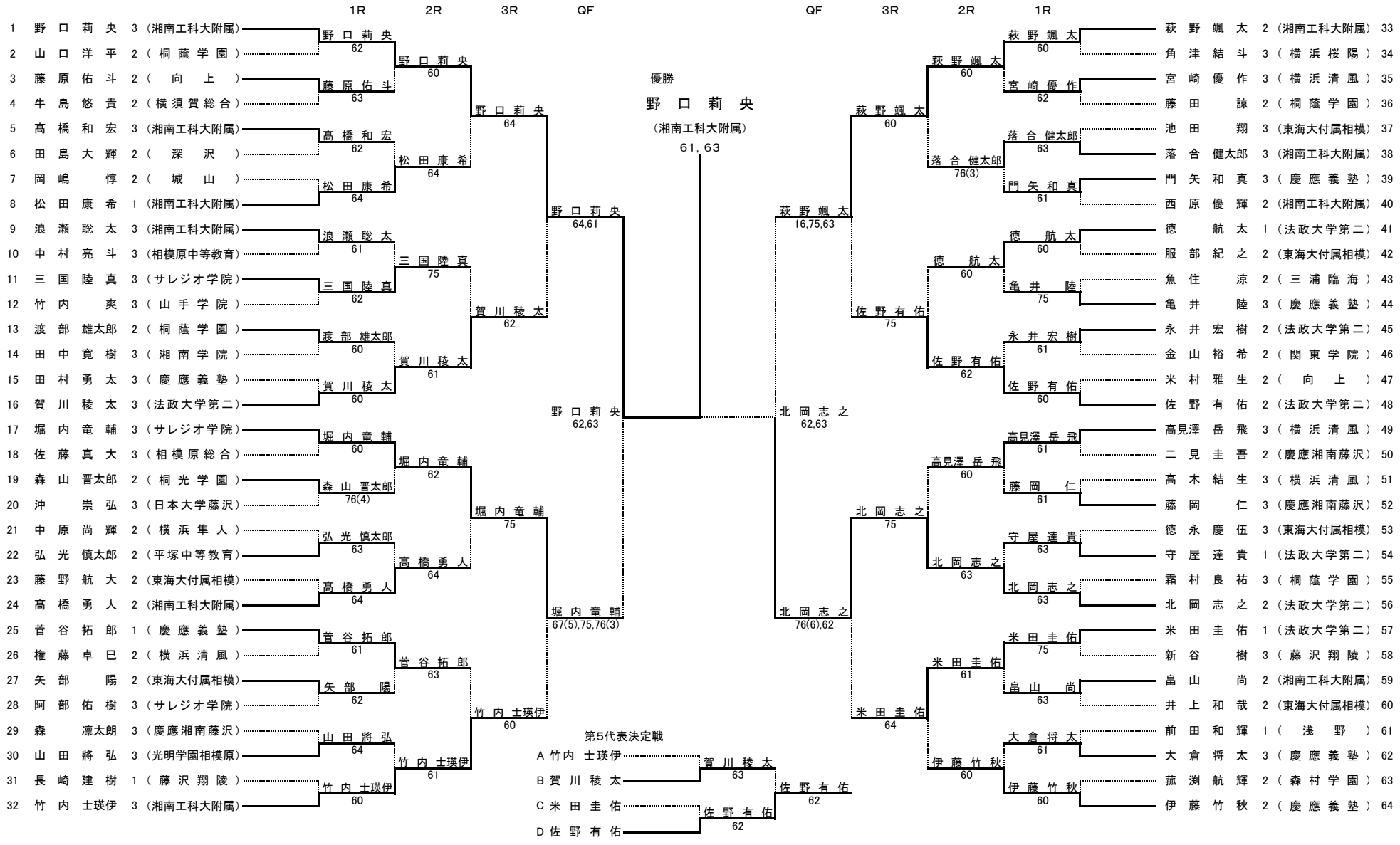

シード順位

1野口莉央 2伊藤竹秋 3竹内士瑛伊 4萩野颯太 5堀内竜輔 6賀川稜太 7佐野有佑 8高見澤岳飛

9徳航太 10北岡志之 11浪瀬聡太 12髙橋勇人 13菅谷拓郎 14米田圭佑 15松田康希 16西原優輝