平成28(2016)年度　神奈川県高等学校新人テニス大会　女子ダブルス本戦

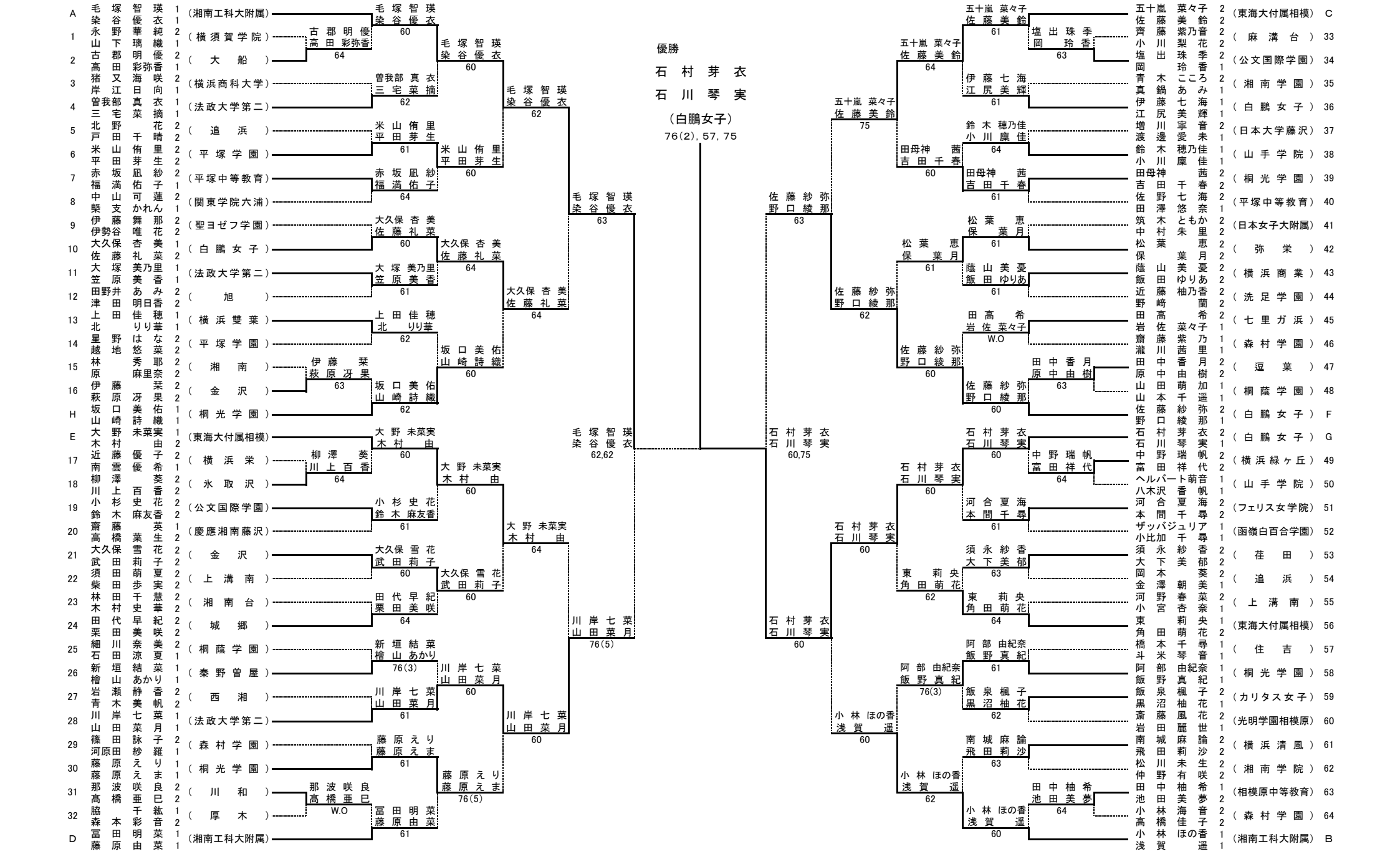

シード順

1毛塚智瑛・染谷優衣　2小林ほの香・浅賀遥　3五十嵐菜々子・佐藤美鈴　4冨田明菜・藤原由菜

5坂口美佑・山崎詩織　6佐藤紗弥・野口綾那　7石村芽衣・石川琴実　8大野未菜実・木村由