平成28(2016)年度　神奈川県高等学校新人テニス大会　男子ダブルス本戦

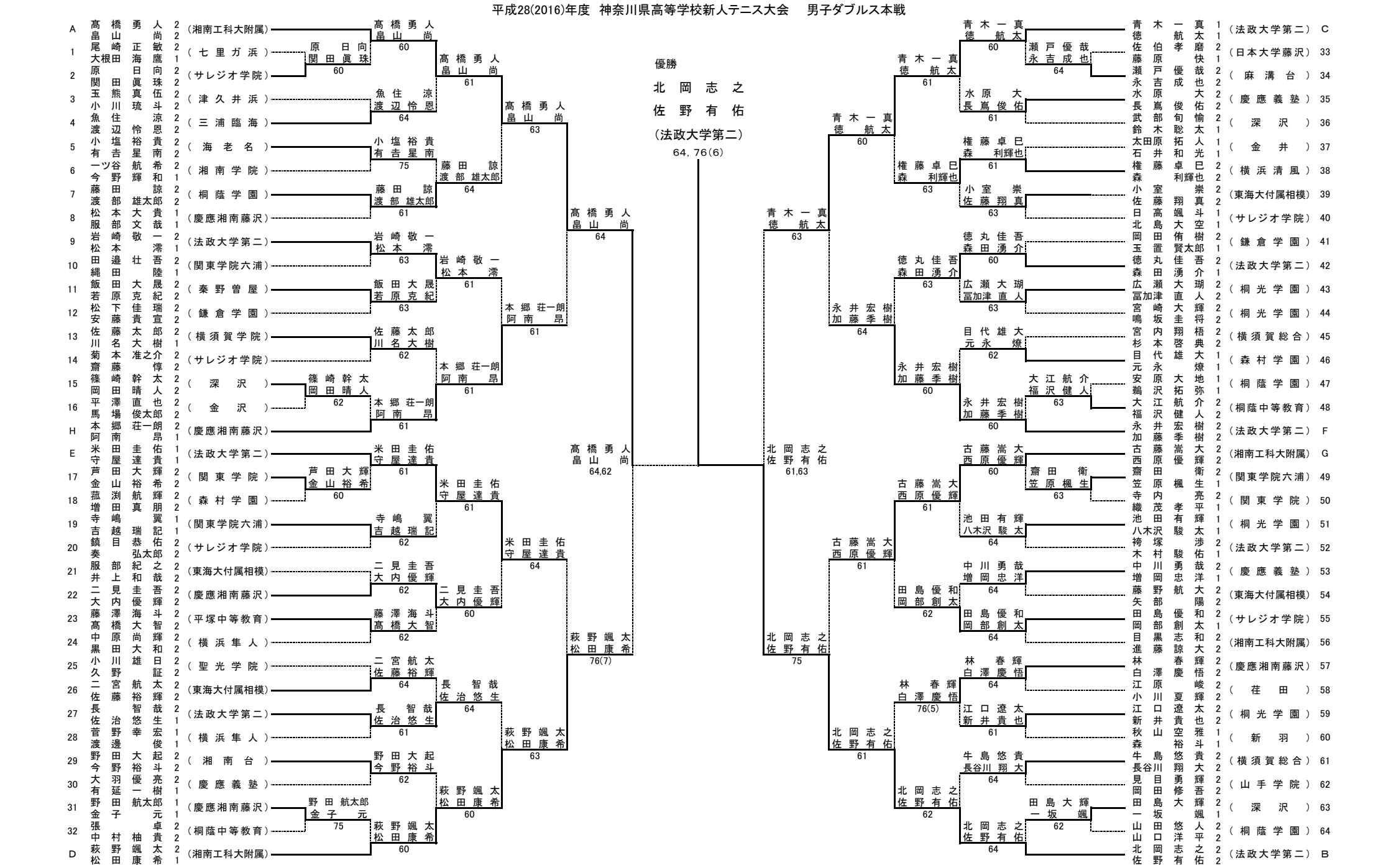

シード順

1高橋勇人・畠山　尚　2北岡志之・佐野有佑　3青木一真・徳　航太　4萩野颯太・松田康希

5米田圭佑・守屋達貴　6永井宏樹・加藤季樹　7本郷荘一朗・阿南　昂　8古藤嵩大・西原優輝