平成28(2016)年度　神奈川県高等学校新人テニス大会　男子シングルス本戦

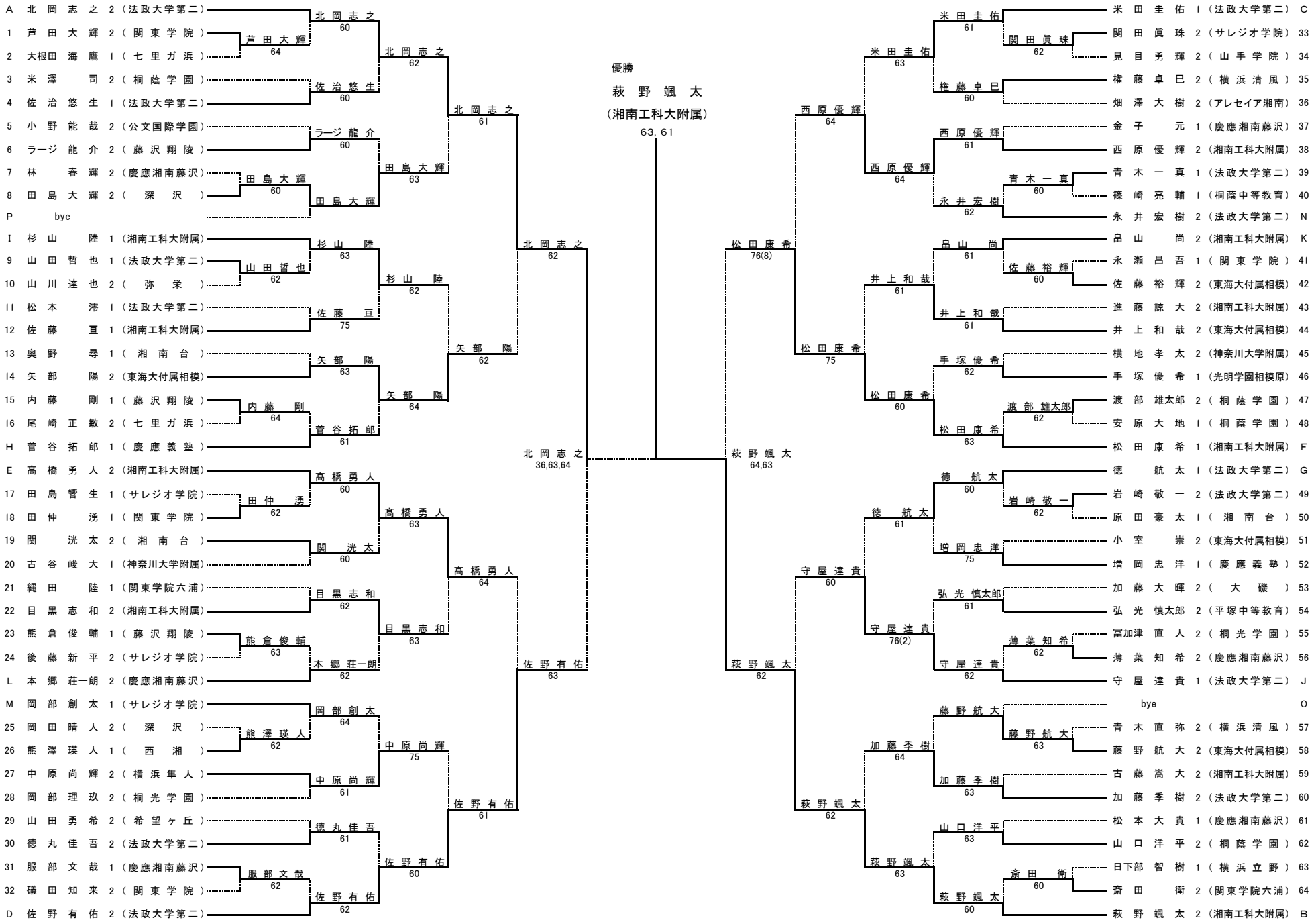

シード順

1北岡志之　2萩野颯太　3佐野有佑　4米田圭佑　5徳　航太　6高橋勇人　7菅谷拓郎　8松田康希

9守屋達貴　10本郷荘一朗　11畠山　尚　12杉山　陸　13永井宏樹　14岡部創太　15　16