２０１２年度川崎市民総合体育大会テニス競技・高校の部

女子１

①	1	小俣　樹里	（　桐光　）
	2	大方　弥栄美	（　川崎北　）
	3	坂本瑞季	（　カリタス　）
	4	影山　桃美	（　住吉　）
	5	太田愛梨	（　橘　）
	6	佐藤佑香	（　菅　）
	7	石垣　まゆ	（　川崎北　）
	8	阿部　天音	（　生田　）
	9	齋川　望	（　百合丘　）
	10	細谷　早槻	（　多摩　）
	11	古川絢女	（　県立川崎　）
	12	水上　明季	（　生田　）
	13	菊間　美苗	（　日女附　）
	14	山本　華代	（　新城　）
	15	須和田寛子	（　洗足　）
	16	山岸千晃	（　洗足　）
	17	吉田　奈央	（　日女附　）
	18	青木　澪	（　生田　）
	19	中島歩	（　橘　）
	20	堀江美帆	（　洗足　）
	21	梅林　秋華	（　麻生　）
	22	吉良　萌花	（　多摩　）
	23	源間　奈央	（　百合丘　）
	24	高橋　絵奈	（　川崎北　）
	25	滝沢　舞	（　川崎北　）
	26	矢部　つぐみ	（　百合丘　）
	27	内田奈緒	（　洗足　）
	28	伊藤　夕紀	（　生田　）
	29	鈴木　千晴	（　川崎北　）
	30	濱口唯	（　麻生総合　）
	31	割鞘　美月	（　桐光　）
	32	鈴木　綾子	（　日女附　）
	33	杉本　奈々	（　日女附　）
	34	加登　沙里奈	（　住吉　）
⑧	35	松原　舞	（　桐光　）

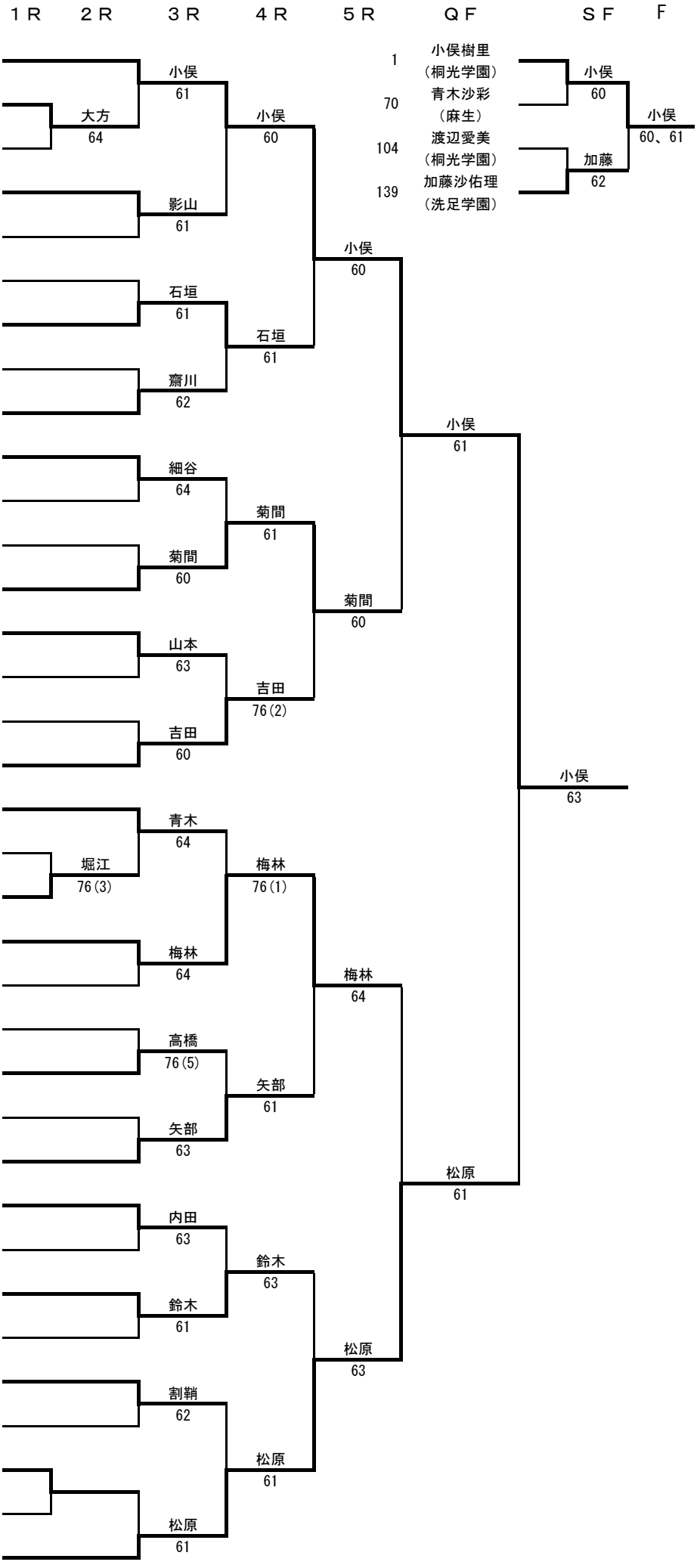

２０１２年度川崎市民総合体育大会テニス競技・高校の部

女子２

④	36	谷守　真紀子	（　生田　）
	37	松尾彩花	（ 県立川崎 ）
	38	芝原紗希	（　橘　）
	39	谷野　衣芽	（ 川崎北 ）
	40	鶴見　沙也香	（　住吉　）
	41	宇田川史織	（ カリタス ）
	42	荒川　澪	（　生田　）
	43	萩原　聡美	（　生田　）
	44	飯塚　成美	（ 日女附 ）
	45	川上　夏美	（ 百合丘 ）
	46	山本　麻果	（ 川崎北 ）
	47	舩生　優美子	（ 日女附 ）
	48	村田智奈美	（　洗足　）
	49	北野　可奈	（　麻生　）
	50	今井　理沙	（　新城　）
	51	藤本茉優	（　洗足　）
	52	永谷茜	（　橘　）
	53	安部　優花	（　生田　）
	54	小林明音	（　洗足　）
	55	長谷川　花鈴	（ 川崎北 ）
	56	矢野有香子	（　洗足　）
	57	工藤　詩織	（ 百合丘 ）
	58	田澤志帆	（　橘　）
	59	安野　里乃子	（ 百合丘 ）
	60	片山　こころ	（ 川崎北 ）
	61	太田紗瑛	（　洗足　）
	62	山本　千尋	（　住吉　）
	63	山田　真生	（　生田　）
	64	苑原珠生	（ 麻生総合 ）
	65	出口　茉優	（ 川崎北 ）
	66	守谷　愛琴	（　麻生　）
	67	戸張和佳奈	（ カリタス ）
	68	前田　菜々実	（　新城　）
	69	安田　朱里	（ 日女附 ）
⑤	70	青木　沙彩	（　麻生　）

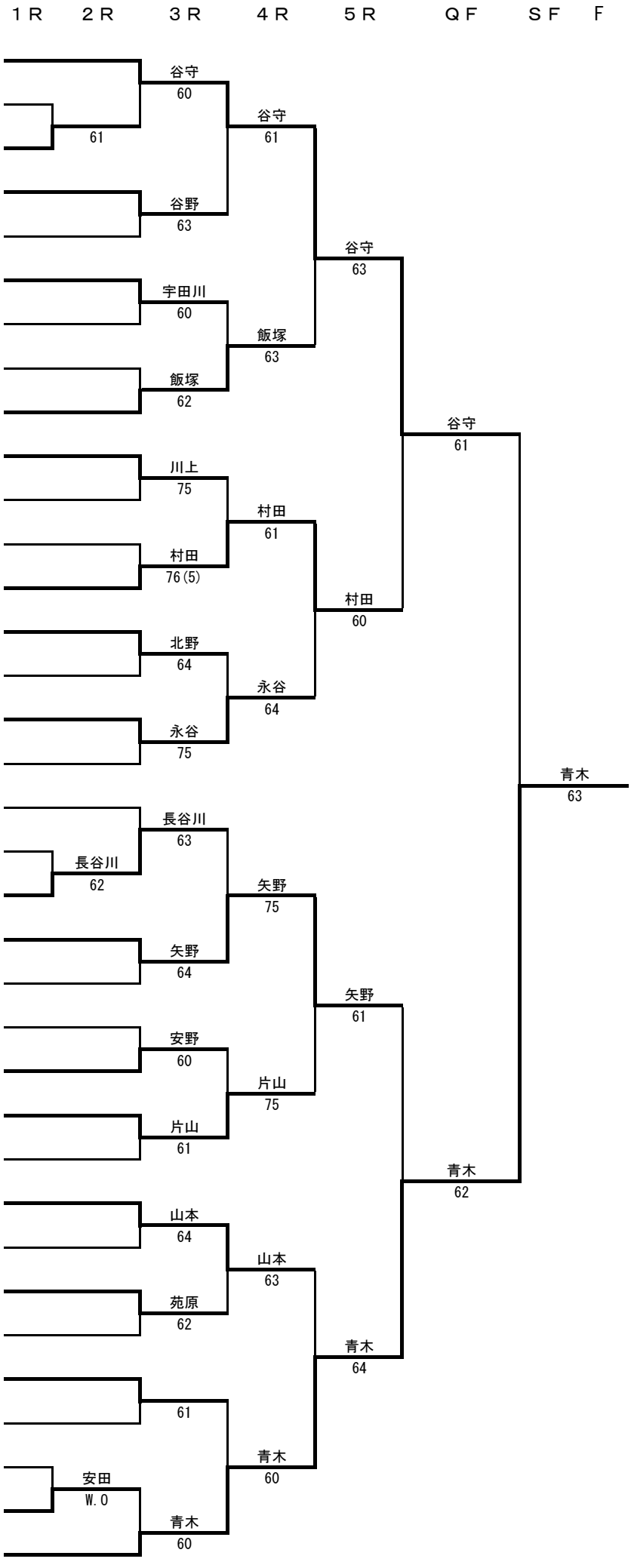

２０１2年度川崎市民総合体育大会テニス競技・高校の部

女子３

⑥	71	高尾野　由佳	（　生田　）
	72	菊池あさみ	（ カリタス ）
	73	伊東佳恵	（　洗足　）
	74	木村　晴菜	（ 日女附 ）
	75	鳥島　万由	（　桐光　）
	76	和田　みなみ	（　多摩　）
	77	二宮　愛	（　新城　）
	78	嶋津裕菜	（　橘　）
	79	山崎　媛香	（ 川崎北 ）
	80	森谷　風花	（　住吉　）
	81	宮里若奈	（ 麻生総合 ）
	82	大橋　彩香	（　麻生　）
	83	杉崎　のはら	（　生田　）
	84	丸山　夏代子	（ 川崎北 ）
	85	廣島ゆかり	（　洗足　）
	86	本多　佳織	（ 百合丘 ）
	87	河野　樹里	（　生田　）
	88	井田玲依菜	（　菅　）
	89	松井　彩兼	（　生田　）
	90	新井　夢乃	（　麻生　）
	91	伊藤　友香	（ 川崎北 ）
	92	菊池　愛沙佳	（ 百合丘 ）
	93	三ツ谷亜咲香	（　橘　）
	94	中野　里圭子	（ 日女附 ）
	95	竹前美春	（ カリタス ）
	96	西村　麻里奈	（ 川崎北 ）
	97	瀬川　咲	（ 日女附 ）
	98	菊池美桜	（ 麻生総合 ）
	99	加内　夏摘	（　住吉　）
	100	藤井美穂	（　洗足　）
	101	平原　優	（ 百合丘 ）
	102	篠崎　かれん	（　生田　）
	103	長尾美波	（　洗足　）
③	104	渡辺　愛美	（　桐光　）

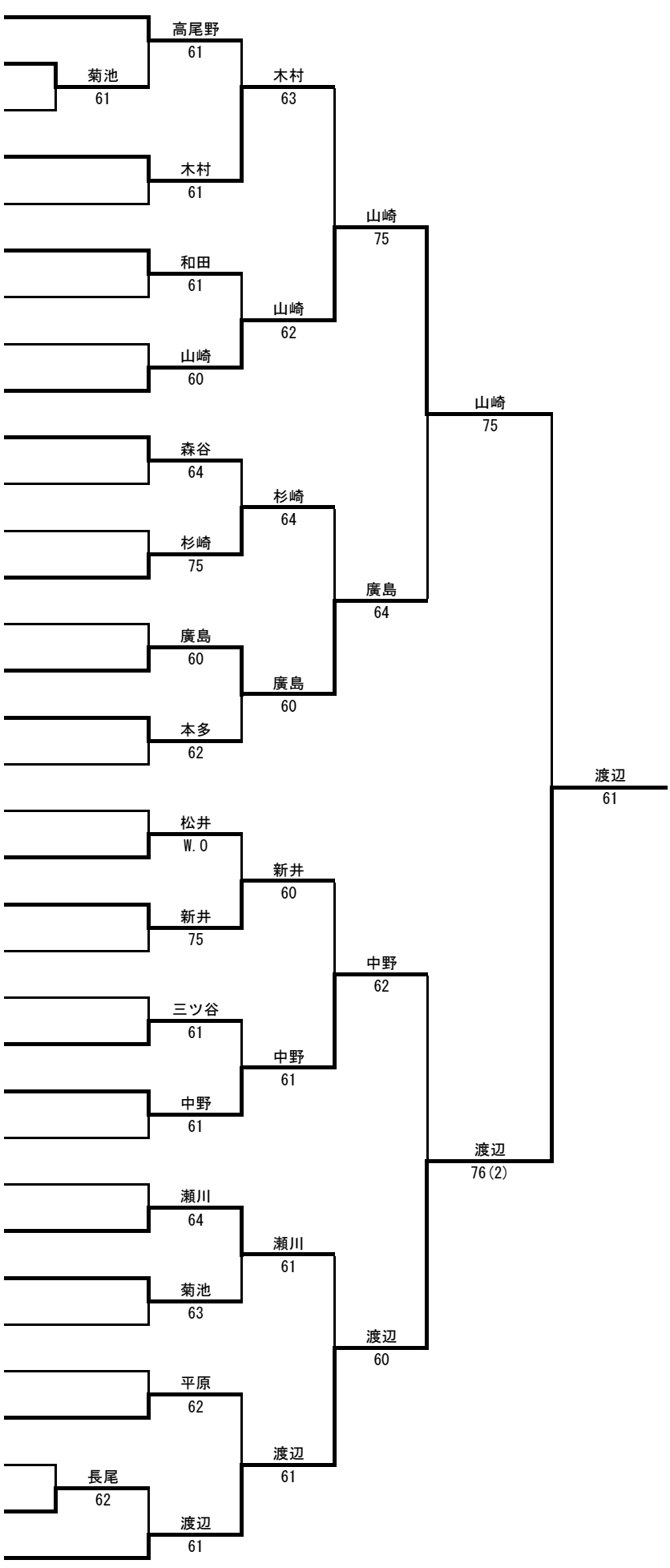

２０１２年度川崎市民総合体育大会テニス競技・高校の部

女子４
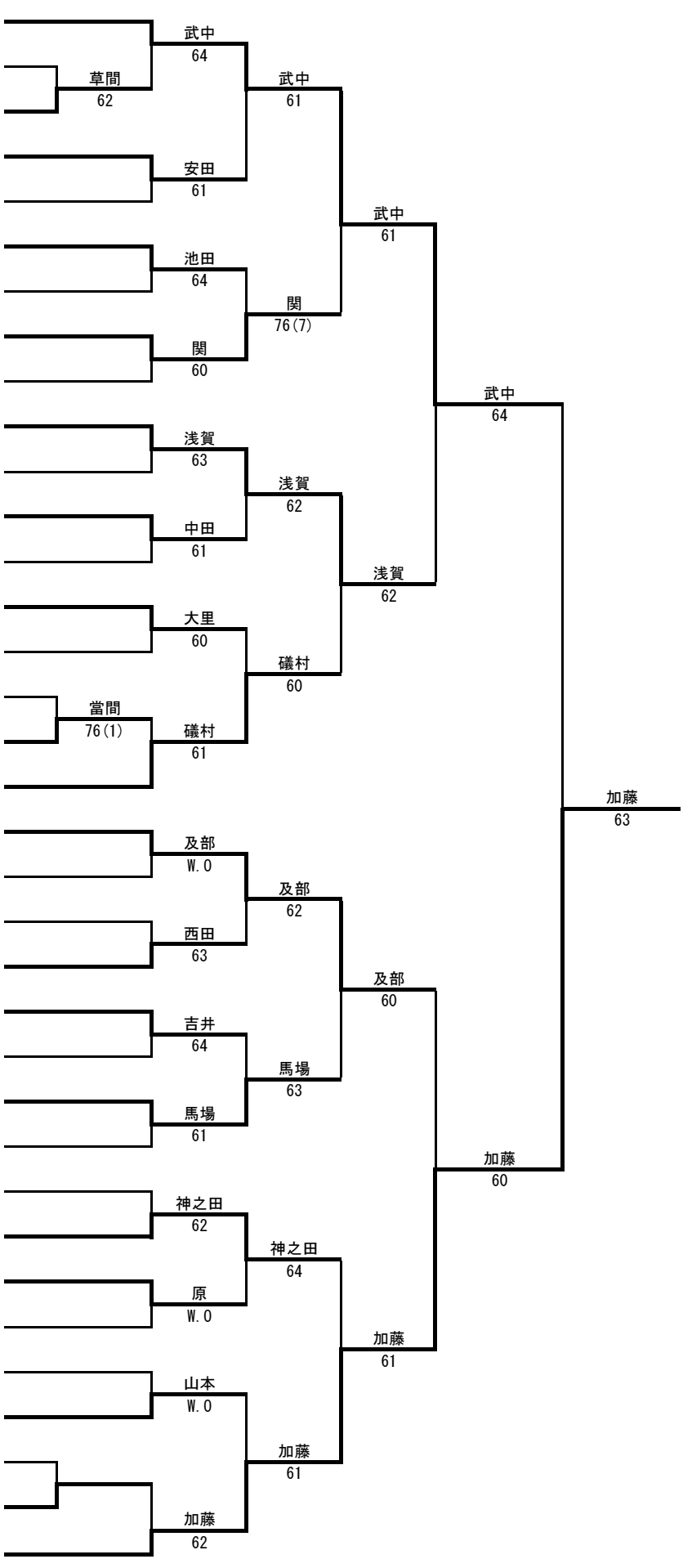
⑦	105	武中　南美	（　桐光　）
	106	五木田　歩	（　生田　）
	107	草間タイラ	（県立川崎）
	108	安田美寛	（麻生総合）
	109	三浦　真優	（　多摩　）
	110	池田　詩織	（　麻生　）
	111	押川玲香	（　洗足　）
	112	関　あづみ	（　住吉　）
	113	細川怜奈	（　橘　）
	114	浅賀　萌	（日女附）
	115	岸本紗英	（カリタス）
	116	中田祐衣	（　洗足　）
	117	崎浜　綾乃	（　生田　）
	118	大里　美羽	（川崎北）
	119	重成　栞	（百合丘）
	120	老沼　美奈	（川崎北）
	121	當間　海佑	（　新城　）
	122	礒村　志穂	（　桐光　）
	123	及部　愛奈	（　麻生　）
	124	大内彩里	（県立川崎）
	125	渡邉陽菜	（　洗足　）
	126	西田　光里	（百合丘）
	127	吉井　莉花	（　生田　）
	128	永嶋美南	（　橘　）
	129	馬場　郁恵	（　住吉　）
	130	鈴木麻友	（麻生総合）
	131	坂本　希	（川崎北）
	132	神之田　真由	（　生田　）
	133	原　毬菜	（　生田　）
	134	大坪　梨咲子	（日女附）
	135	渡部櫻子	（　洗足　）
	136	山本　怜奈	（川崎北）
	137	石黒友生穂	（カリタス）
	138	千葉　優子	（百合丘）
②	139	加藤沙佑理	（　洗足　）