第27回横浜地区高等学校テニストーナメント大会（男子）

優勝：関東六浦（13年ぶり2回目）
準優勝：山手学院
第３位：公文・慶應

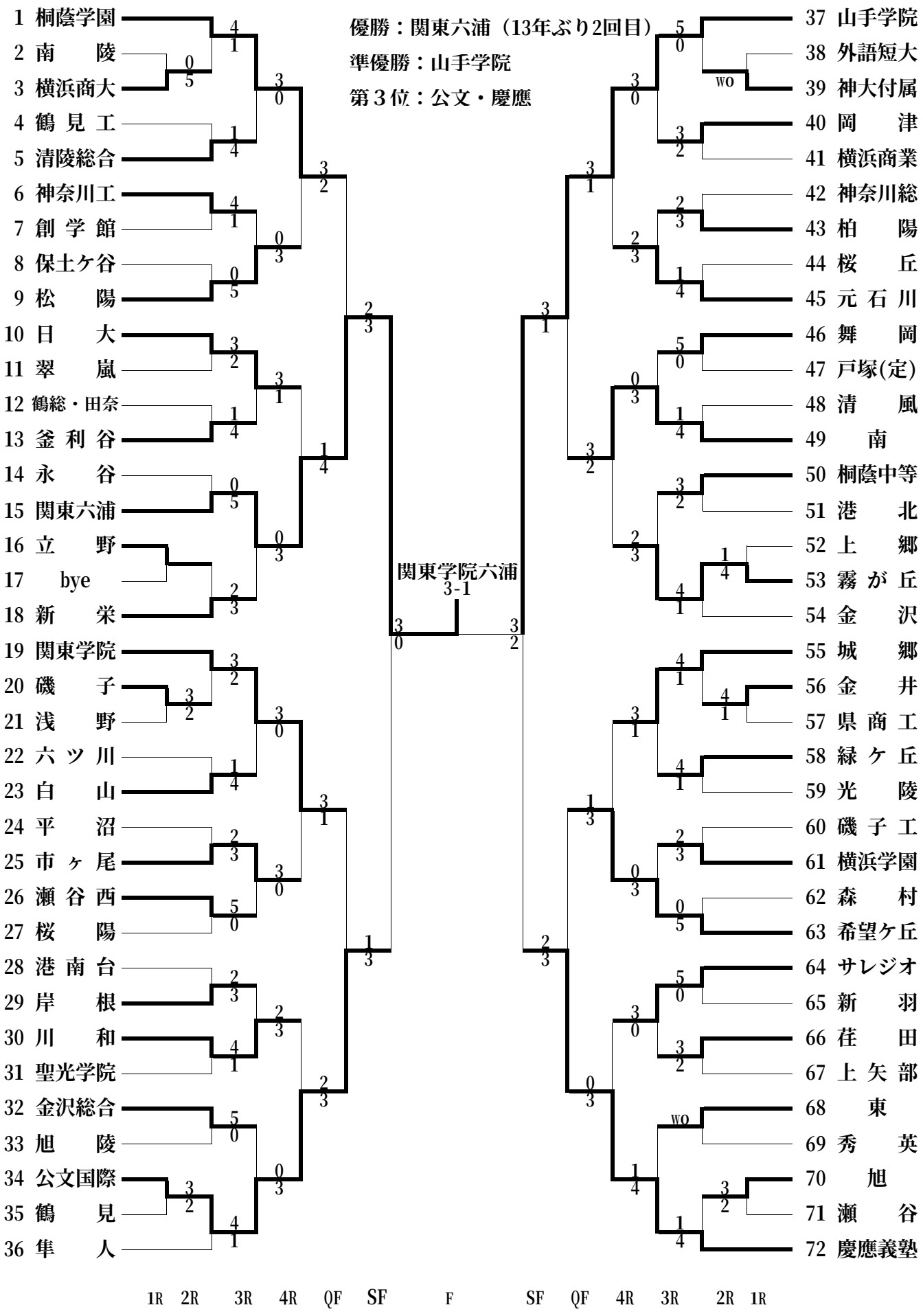

第27回横浜地区高等学校テニストーナメント大会（女子）

優勝：山手学院（初優勝）

準優勝：南
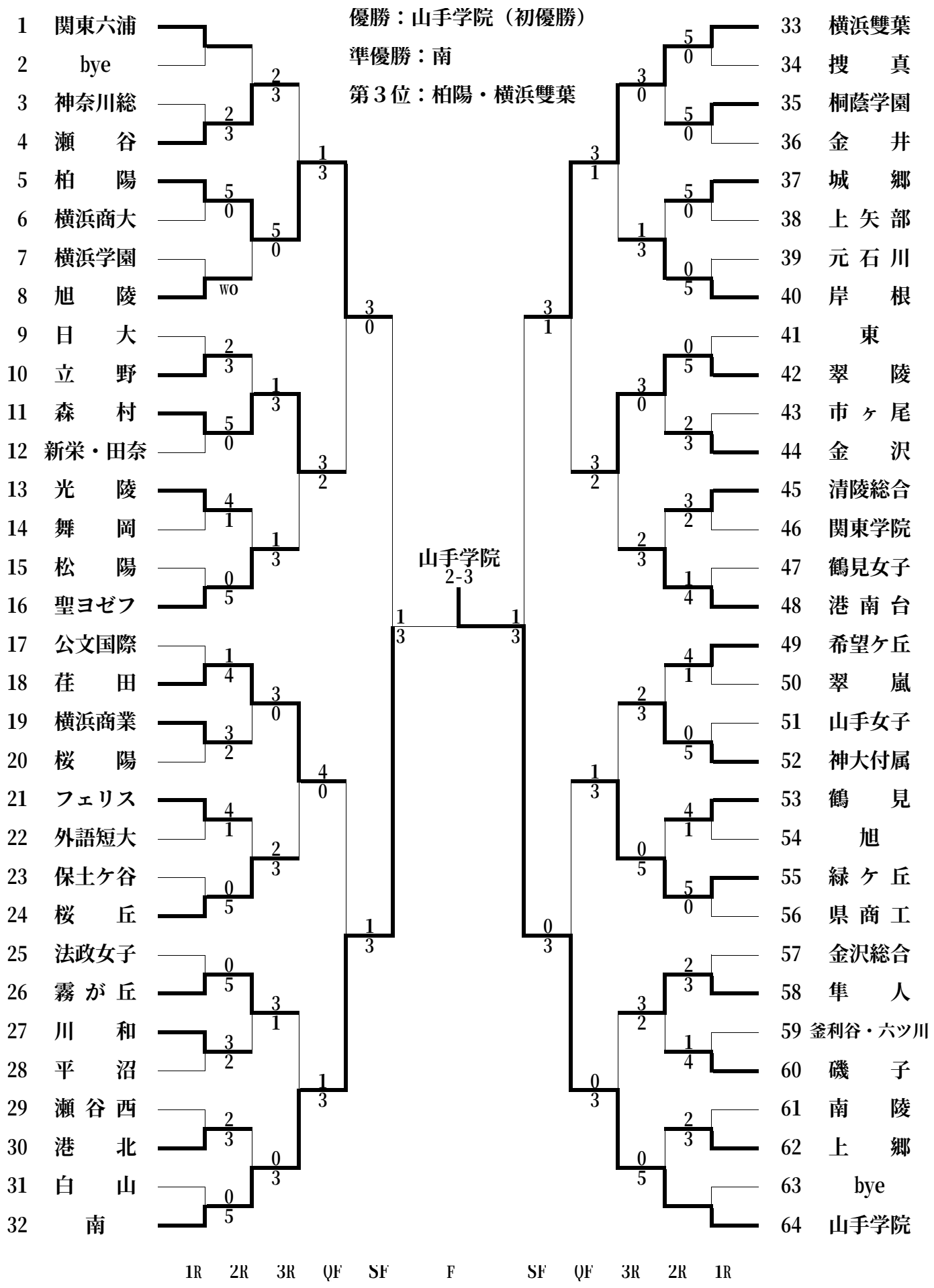
第３位：柏陽・横浜雙葉