男子ダブルス本戦

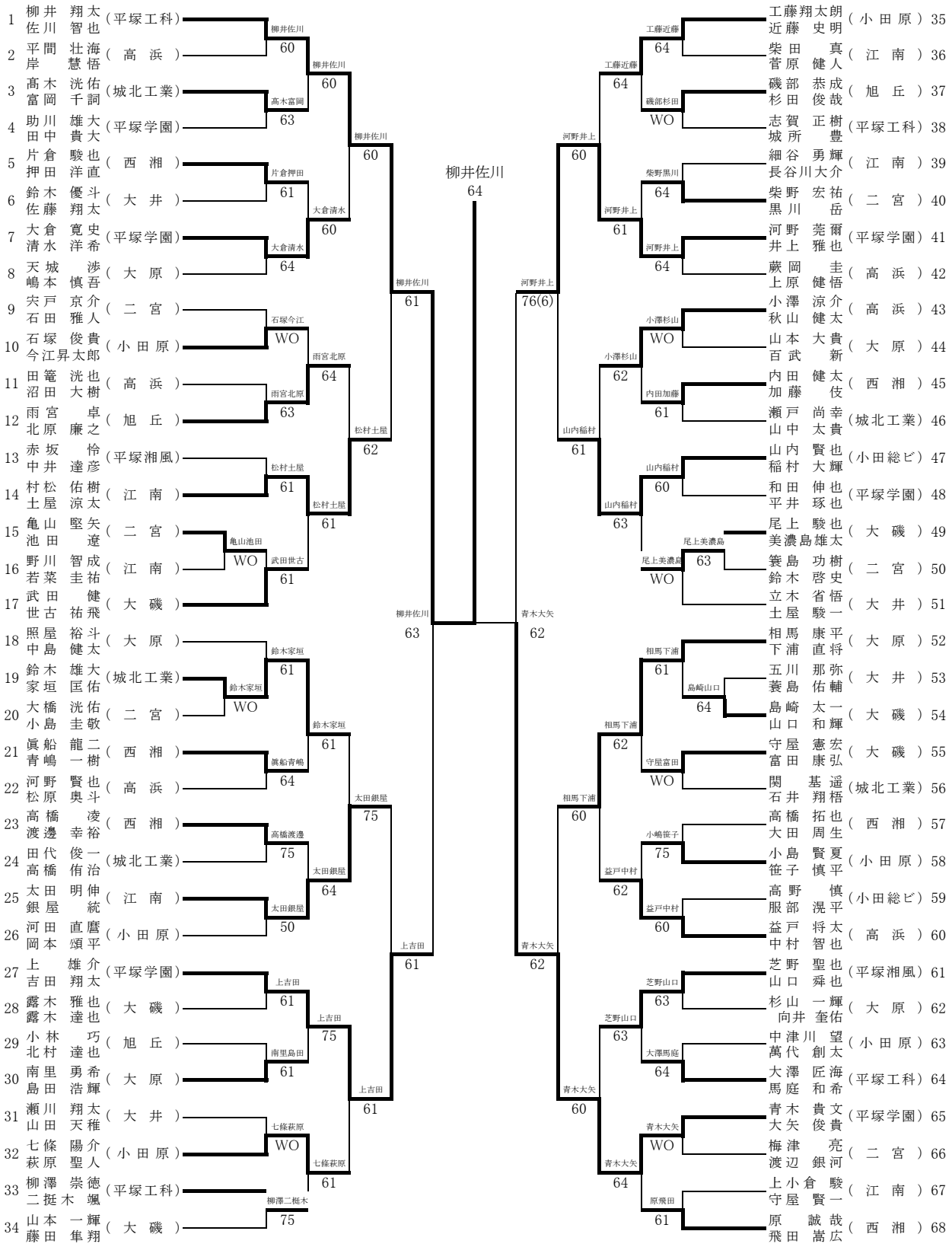
1 柳井 翔太 佐川 智也 (平塚工科)
2 平間 壮海 岸 慧悟 (高浜)
3 髙木 洸佑 富岡 千詞 (城北工業)
4 助川 雄大 田中 貴大 (平塚学園)
5 片倉 駿也 押田 洋直 (西湘)
6 鈴木 優斗 佐藤 翔太 (大井)
7 大倉 寛史 清水 洋希 (平塚学園)
8 天城 渉 嶋本 慎吾 (大原)
9 宍戸 京介 石田 雅人 (二宮)
10 石塚 俊貴 今江昇太郎 (小田原)
11 田篭 洸也 沼田 大樹 (高浜)
12 雨宮 卓 北原 廉之 (旭丘)
13 赤坂 怜 中井 達彦 (平塚湘風)
14 村松 佑樹 土屋 涼太 (江南)
15 亀山 堅矢 池田 遼 (二宮)
16 野川 智成 若菜 圭祐 (江南)
17 武田 健 世古 祐飛 (大磯)
18 照屋 裕斗 中島 健太 (大原)
19 鈴木 雄大 家垣 匡佑 (城北工業)
20 大橋 洸佑 小島 圭敬 (二宮)
21 眞船 龍二 青嶋 一樹 (西湘)
22 河野 賢也 松原 奥斗 (高浜)
23 高橋 凌 渡邊 幸裕 (西湘)
24 田代 俊一 高橋 侑治 (城北工業)
25 太田 明伸 銀屋 統 (江南)
26 河田 直麿 岡本 頌平 (小田原)
27 上 雄介 吉田 翔太 (平塚学園)
28 露木 雅也 露木 達也 (大磯)
29 小林 巧 北村 達也 (旭丘)
30 南里 勇希 島田 浩輝 (大原)
31 瀬川 翔太 山田 天稚 (大井)
32 七條 陽介 萩原 聖人 (小田原)
33 柳澤 崇徳 二挺木 颯 (平塚工科)
34 山本 一輝 藤田 隼翔 (大磯)
柳井佐川 60
高木富岡 63
片倉押田 61
大倉清水 64
石塚今江 WO
雨宮北原 63
松村土屋 61
亀山池田 WO
武田世古 61
鈴木家垣 WO
眞船青嶋 64
高橋渡邊 75
太田銀屋 50
上吉田 61
南里島田 61
七條萩原 WO
柳澤二梃木 75
柳井佐川 60
大倉清水 60
松村土屋 62
武田世古 61
鈴木家垣 61
太田銀屋 75
上吉田 75
七條萩原 61
柳井佐川 61
松村土屋 61
太田銀屋 64
上吉田 61
柳井佐川 63
柳井佐川 64
上吉田 61
工藤近藤 64
磯部杉田 WO
河野井上 61
柴野黒川 64
河野井上 64
河野井上 60
工藤近藤 64
河野井上 76(6)
小澤杉山 WO
内田加藤 61
小澤杉山 62
山内稲村 61
山内稲村 60
尾上美濃島 63
尾上美濃島 WO
山内稲村 63
相馬下浦 61
島崎山口 64
相馬下浦 62
守屋富田 WO
小嶋笹子 75
益戸中村 60
益戸中村 62
相馬下浦 60
芝野山口 63
大澤馬庭 64
芝野山口 63
青木大矢 WO
青木大矢 64
青木大矢 60
原飛田 61
青木大矢 62
工藤翔太朗 近藤 史明 (小田原) 35
柴田 真 菅原 健人 (江南) 36
磯部 恭成 杉田 俊哉 (旭丘) 37
志賀 正樹 城所 豊 (平塚工科) 38
細谷 勇輝 長谷川大介 (江南) 39
柴野 宏祐 黒川 岳 (二宮) 40
河野 莞爾 井上 雅也 (平塚学園) 41
蕨岡 圭 上原 健悟 (高浜) 42
小澤 涼介 秋山 健太 (高浜) 43
山本 大貴 百武 新 (大原) 44
内田 健太 加藤 伎 (西湘) 45
瀬戸 尚幸 山中 太貴 (城北工業) 46
山内 賢也 稲村 大輝 (小田総ビ) 47
和田 伸也 平井 琢也 (平塚学園) 48
尾上 駿也 美濃島雄太 (大磯) 49
簑島 功樹 鈴木 啓史 (二宮) 50
立木 省悟 土屋 駿一 (大井) 51
相馬 康平 下浦 直将 (大原) 52
五川 那弥 簑島 佑輔 (大井) 53
島崎 太一 山口 和輝 (大磯) 54
守屋 憲宏 富田 康弘 (大磯) 55
関 基遥 石井 翔梧 (城北工業) 56
高橋 拓也 大田 周生 (西湘) 57
小島 賢夏 笹子 慎平 (小田原) 58
高野 慎 服部 滉平 (小田総ビ) 59
益戸 将太 中村 智也 (高浜) 60
芝野 聖也 山口 舜也 (平塚湘風) 61
杉山 一輝 向井 奎佑 (大原) 62
中津川 望 萬代 創太 (小田原) 63
大澤 匠海 馬庭 和希 (平塚工科) 64
青木 貴文 大矢 俊貴 (平塚学園) 65
梅津 亮 渡辺 銀河 (二宮) 66
上小倉 駿 守屋 賢一 (江南) 67
原 誠哉 飛田 嵩広 (西湘) 68