【女子ダブルス本戦】

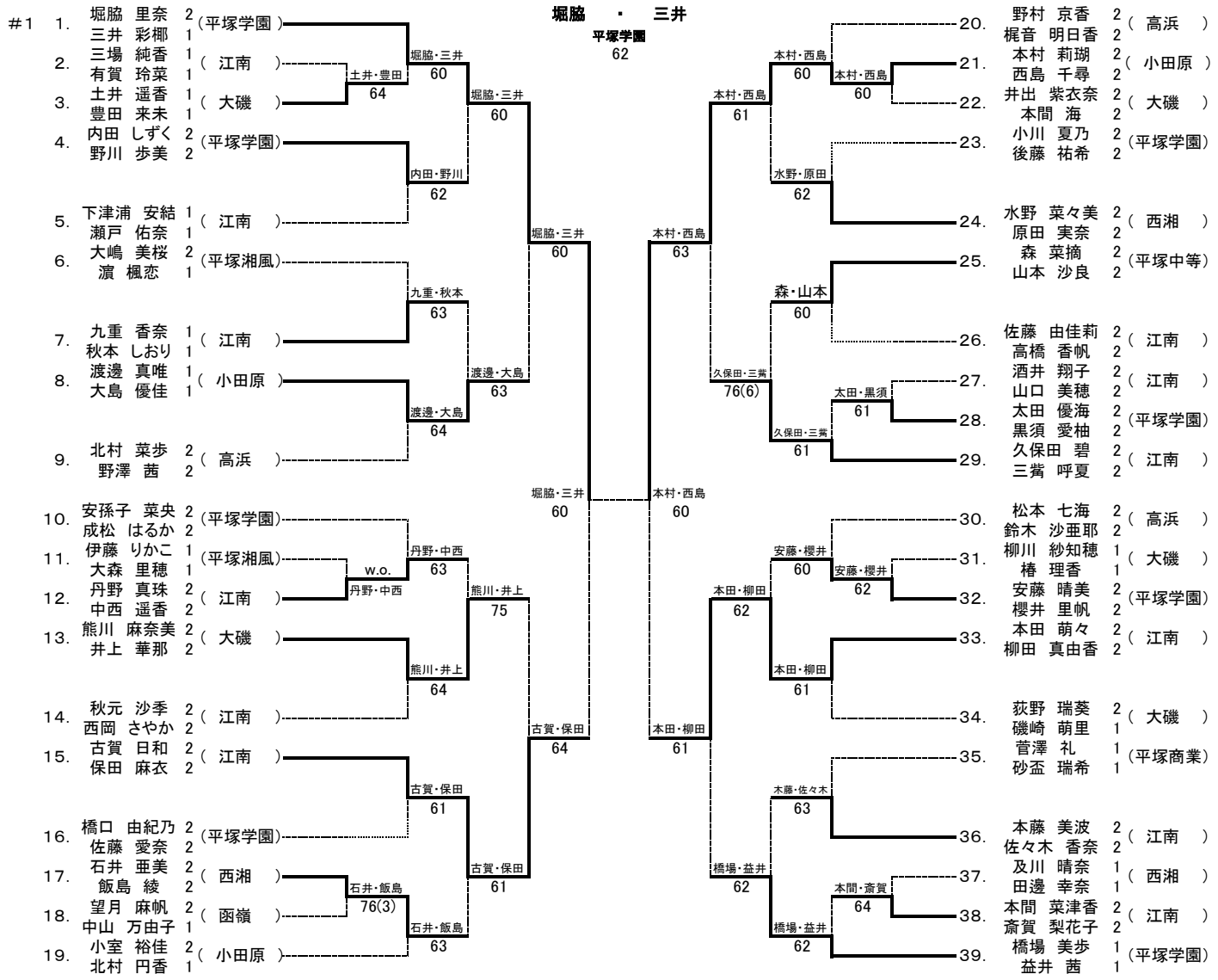
#1
1. 堀脇 里奈 2 三井 彩椰 1 (平塚学園)
2. 三場 純香 1 有賀 玲菜 1 (江南)
3. 土井 遥香 1 豊田 来未 1 (大磯)
4. 内田 しずく 2 野川 歩美 2 (平塚学園)
5. 下津浦 安結 1 瀬戸 佑奈 1 (江南)
6. 大嶋 美桜 2 濵 楓恋 1 (平塚湘風)
7. 九重 香奈 1 秋本 しおり 1 (江南)
8. 渡邊 真唯 1 大島 優佳 1 (小田原)
9. 北村 菜歩 2 野澤 茜 2 (高浜)
10. 安孫子 菜央 2 成松 はるか 2 (平塚学園)
11. 伊藤 りかこ 1 大森 里穂 1 (平塚湘風)
12. 丹野 真珠 2 中西 遥香 2 (江南)
13. 熊川 麻奈美 2 井上 華那 2 (大磯)
14. 秋元 沙季 2 西岡 さやか 2 (江南)
15. 古賀 日和 2 保田 麻衣 2 (江南)
16. 橋口 由紀乃 2 佐藤 愛奈 2 (平塚学園)
17. 石井 亜美 2 飯島 綾 2 (西湘)
18. 望月 麻帆 2 中山 万由子 1 (函嶺)
19. 小室 裕佳 2 北村 円香 1 (小田原)
土井・豊田 64
堀脇・三井 60
内田・野川 62
九重・秋本 63
渡邊・大島 64
丹野・中西 63
w.o.
熊川・井上 75
熊川・井上 64
古賀・保田 61
石井・飯島 76(3)
石井・飯島 63
堀脇・三井 60
渡邊・大島 63
古賀・保田 61
堀脇・三井 60
堀脇 ・ 三井
平塚学園
62
堀脇・三井 60
古賀・保田 64
本村・西島 63
本村・西島 61
本村・西島 60
水野・原田 62
森・山本 60
久保田・三嵜 76(6)
太田・黒須 61
久保田・三嵜 61
本村・西島 60
本田・柳田 61
安藤・櫻井 60
安藤・櫻井 62
本田・柳田 62
本田・柳田 61
木藤・佐々木 63
橋場・益井 62
本間・斎賀 64
橋場・益井 62
20. 野村 京香 2 梶音 明日香 2 (高浜)
21. 本村 莉瑚 2 西島 千尋 2 (小田原)
22. 井出 紫衣奈 2 本間 海 2 (大磯)
23. 小川 夏乃 2 後藤 祐希 2 (平塚学園)
24. 水野 菜々美 2 原田 実奈 2 (西湘)
25. 森 菜摘 2 山本 沙良 2 (平塚中等)
26. 佐藤 由佳莉 2 高橋 香帆 2 (江南)
27. 酒井 翔子 2 山口 美穂 2 (江南)
28. 太田 優海 2 黒須 愛柚 2 (平塚学園)
29. 久保田 碧 2 三嵜 呼夏 2 (江南)
30. 松本 七海 2 鈴木 沙亜耶 2 (高浜)
31. 柳川 紗知穂 1 椿 理香 1 (大磯)
32. 安藤 晴美 2 櫻井 里帆 2 (平塚学園)
33. 本田 萌々 2 柳田 真由香 2 (江南)
34. 荻野 瑞葵 2 磯崎 萌里 1 (大磯)
35. 菅澤 礼 1 砂盃 瑞希 1 (平塚商業)
36. 本藤 美波 2 佐々木 香奈 2 (江南)
37. 及川 晴奈 1 田邊 幸奈 1 (西湘)
38. 本間 菜津香 2 斎賀 梨花子 2 (江南)
39. 橋場 美歩 1 益井 茜 1 (平塚学園)