平成29(2017)年度　神奈川県高等学校テニス大会　　女子団体の部

兼　関東高等学校テニス大会、全国高等学校総合体育大会テニス大会　神奈川県予選

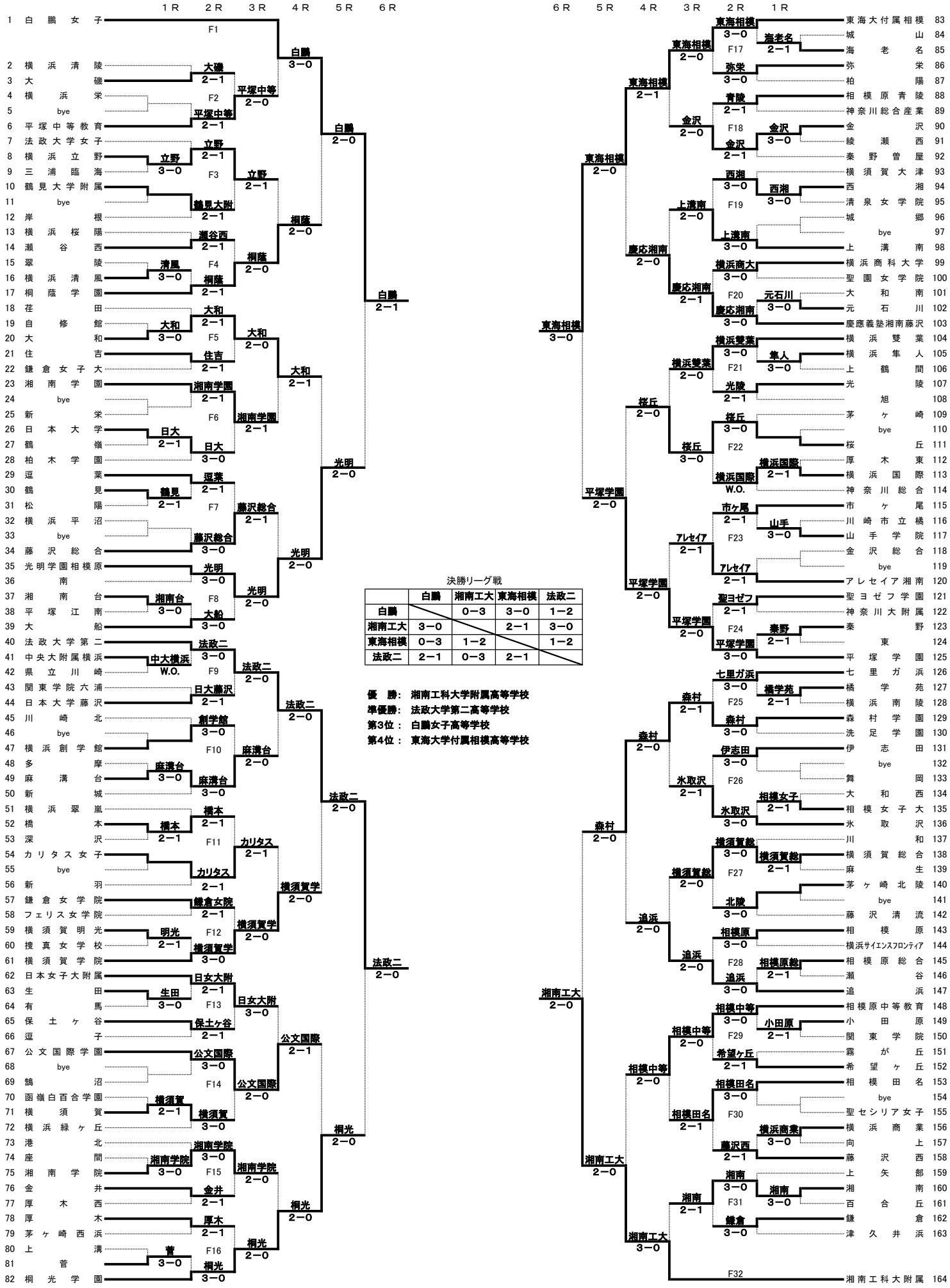

決勝リーグ戦

	白鵬	湘南工大	東海相模	法政二
白鵬		0−3	3−0	1−2
湘南工大	3−0		2−1	3−0
東海相模	0−3	1−2		1−2
法政二	2−1	0−3	2−1	

優　勝:　湘南工科大学附属高等学校
準優勝:　法政大学第二高等学校
第3位：　白鵬女子高等学校
第4位：　東海大学付属相模高等学校