平成29(2017)年度　神奈川県高等学校テニス大会　男子団体の部

兼　関東高等学校テニス大会、全国高等学校総合体育大会テニス大会　神奈川県予選

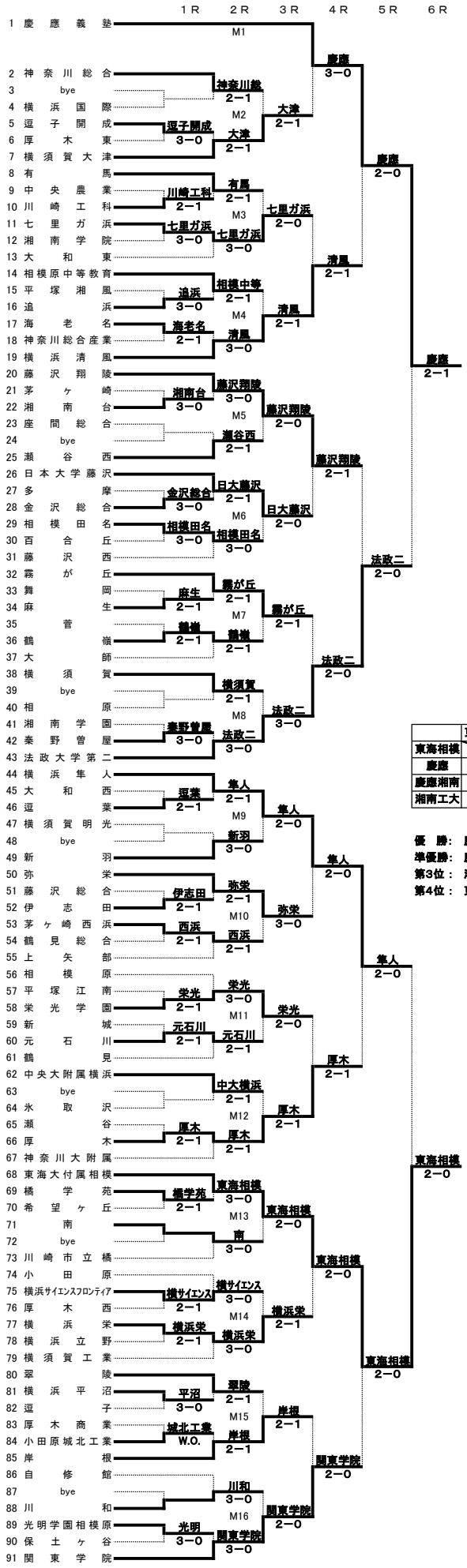

決勝リーグ戦

	東海相模	慶應	慶應湘南	湘南工大
東海相模		0−3	1−2	0−3
慶應	3−0		2−1	2−1
慶應湘南	2−1	1−2		2−1
湘南工大	3−0	1−2	1−2	
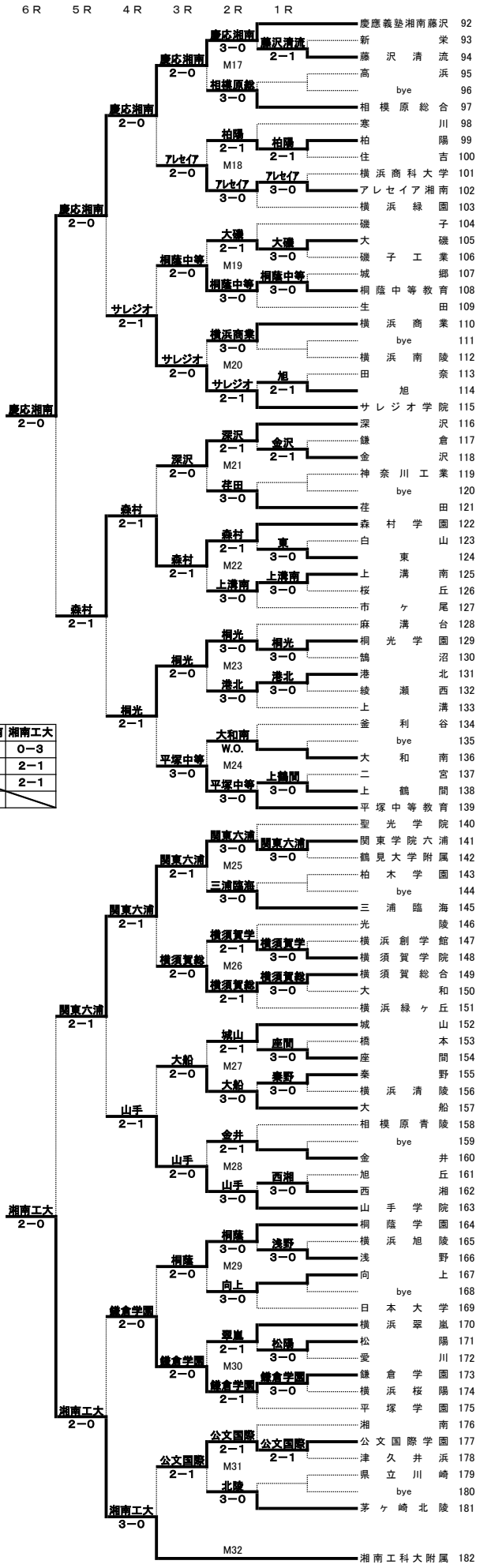
優　勝:　慶應義塾高等学校
準優勝:　慶應義塾湘南藤沢高等部
第3位:　湘南工科大学附属高等学校
第4位:　東海大学付属相模高等学校