平成29(2017)年度 神奈川県高等学校新人テニス大会　男子団体の部

兼 全国選抜高等学校テニス大会神奈川県大会

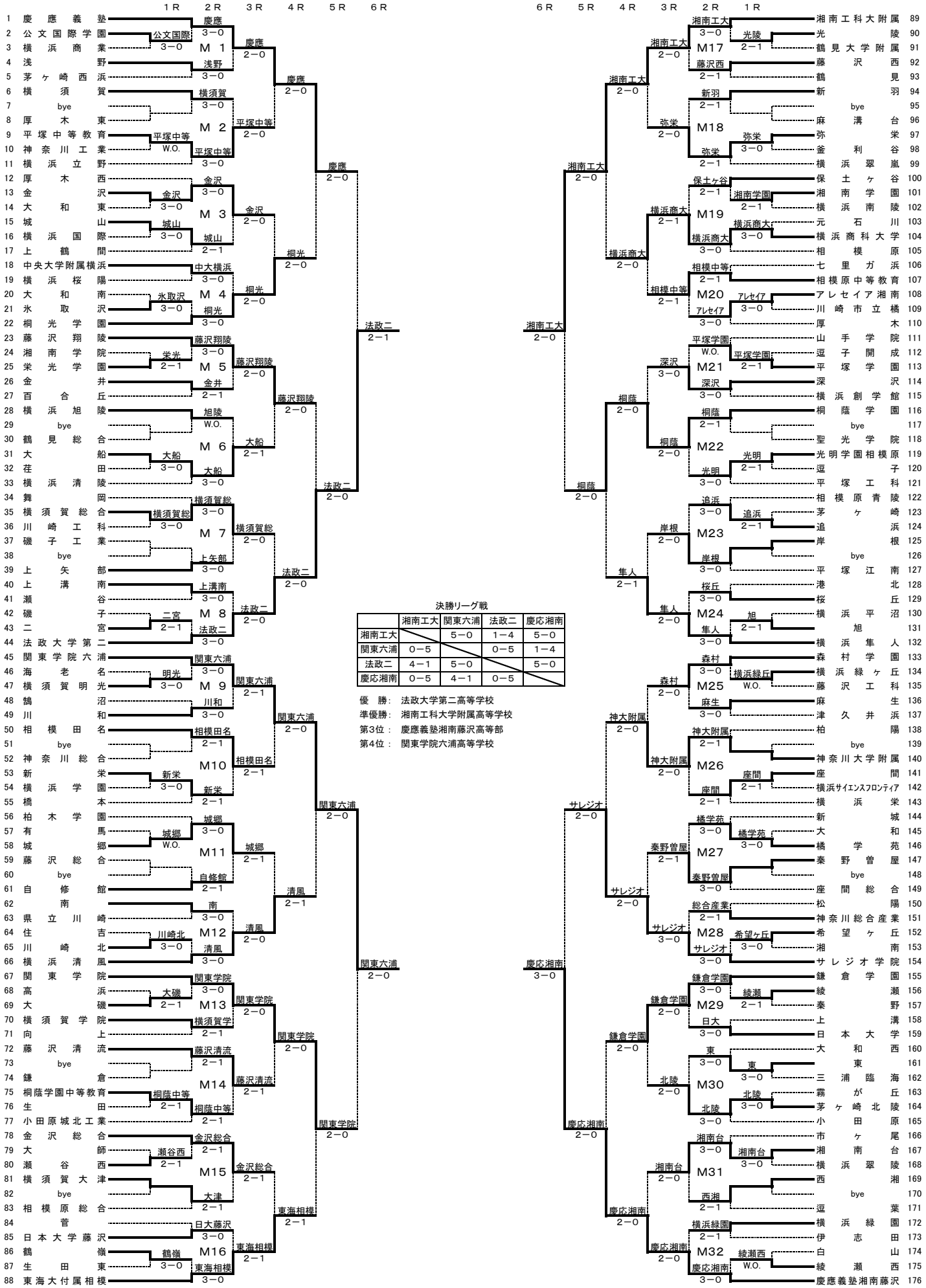

決勝リーグ戦

	湘南工大	関東六浦	法政二	慶応湘南
湘南工大		5−0	1−4	5−0
関東六浦	0−5		0−5	1−4
法政二	4−1	5−0		5−0
慶応湘南	0−5	4−1	0−5	

優　勝：　法政大学第二高等学校

準優勝：　湘南工科大学附属高等学校

第3位：　慶應義塾湘南藤沢高等部

第4位：　関東学院六浦高等学校