平成29(2017)年度冬期湘南地区テニス大会　男子シングルス　本戦

1R～決勝　:湘南高校
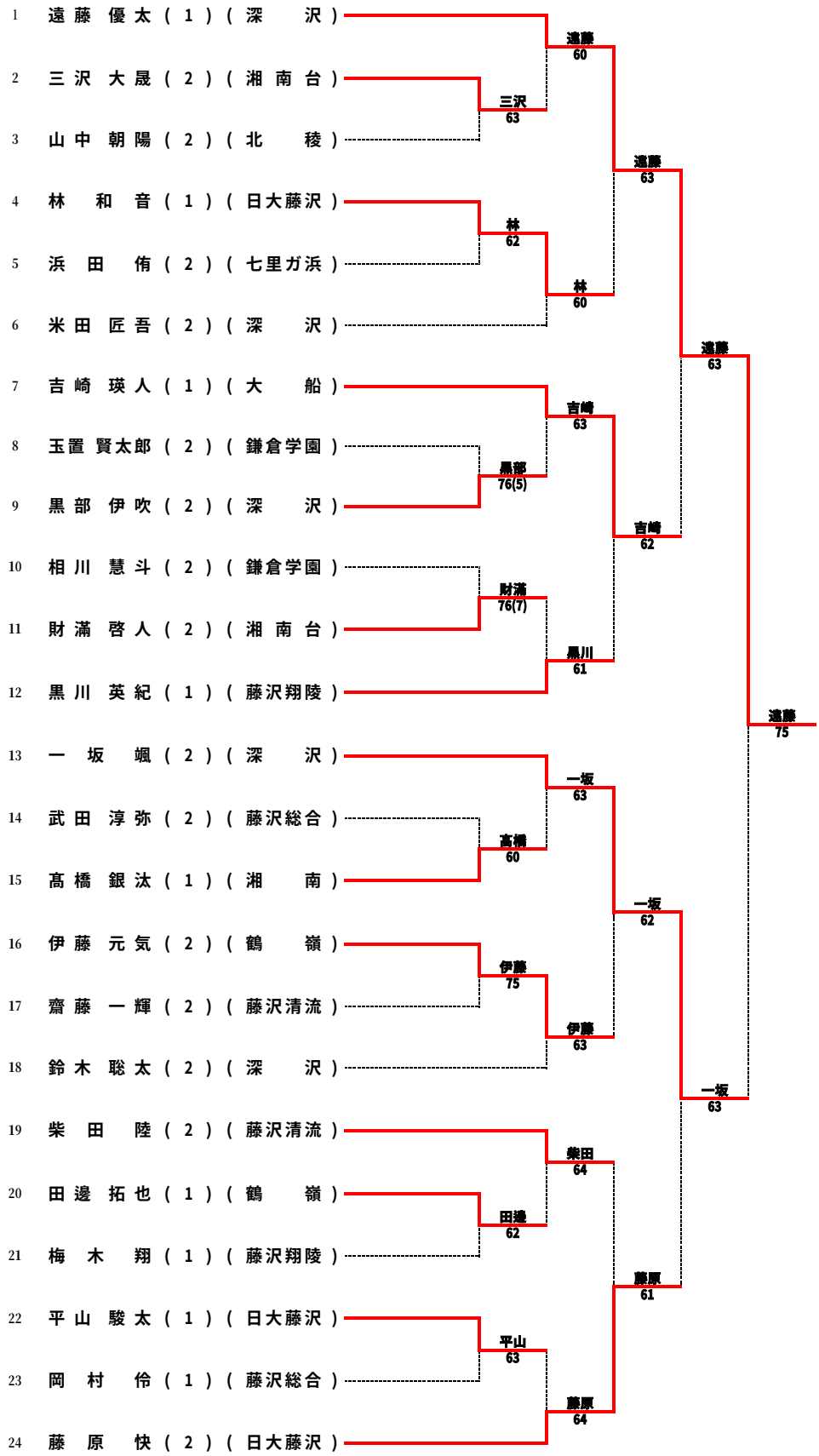
優　勝: 遠藤　優太　(深沢)
準優勝: 一坂　颯　　(深沢)
3位: 吉崎　瑛人　(大船)
3位: 藤原　快 (日大藤沢)