平成30(2018)年度 神奈川県高等学校新人テニス大会　女子シングルス本戦

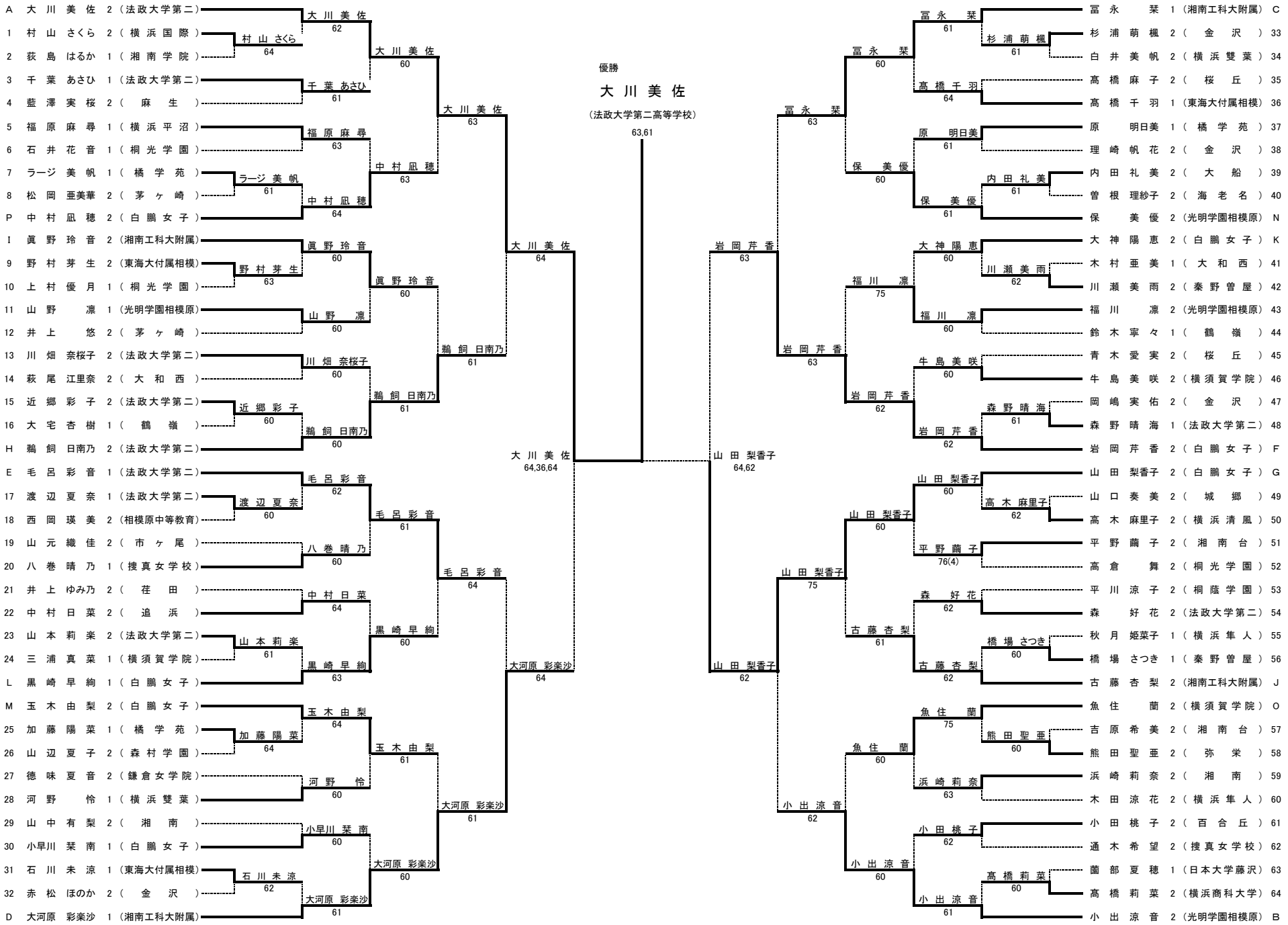

シード順

1大川美佐　2小出涼音　3大河原彩楽沙　4冨永栞　5毛呂彩音　6岩岡芹香　7山田梨香子　8鵜飼日南乃

9古藤杏梨　10眞野玲音　11黒崎早絢　12大神陽恵　13玉木由梨　14魚住蘭　15中村凪穂　16保美優