# 平成30(2018)年度　神奈川県高等学校新人テニス大会　　女子ダブルス本戦

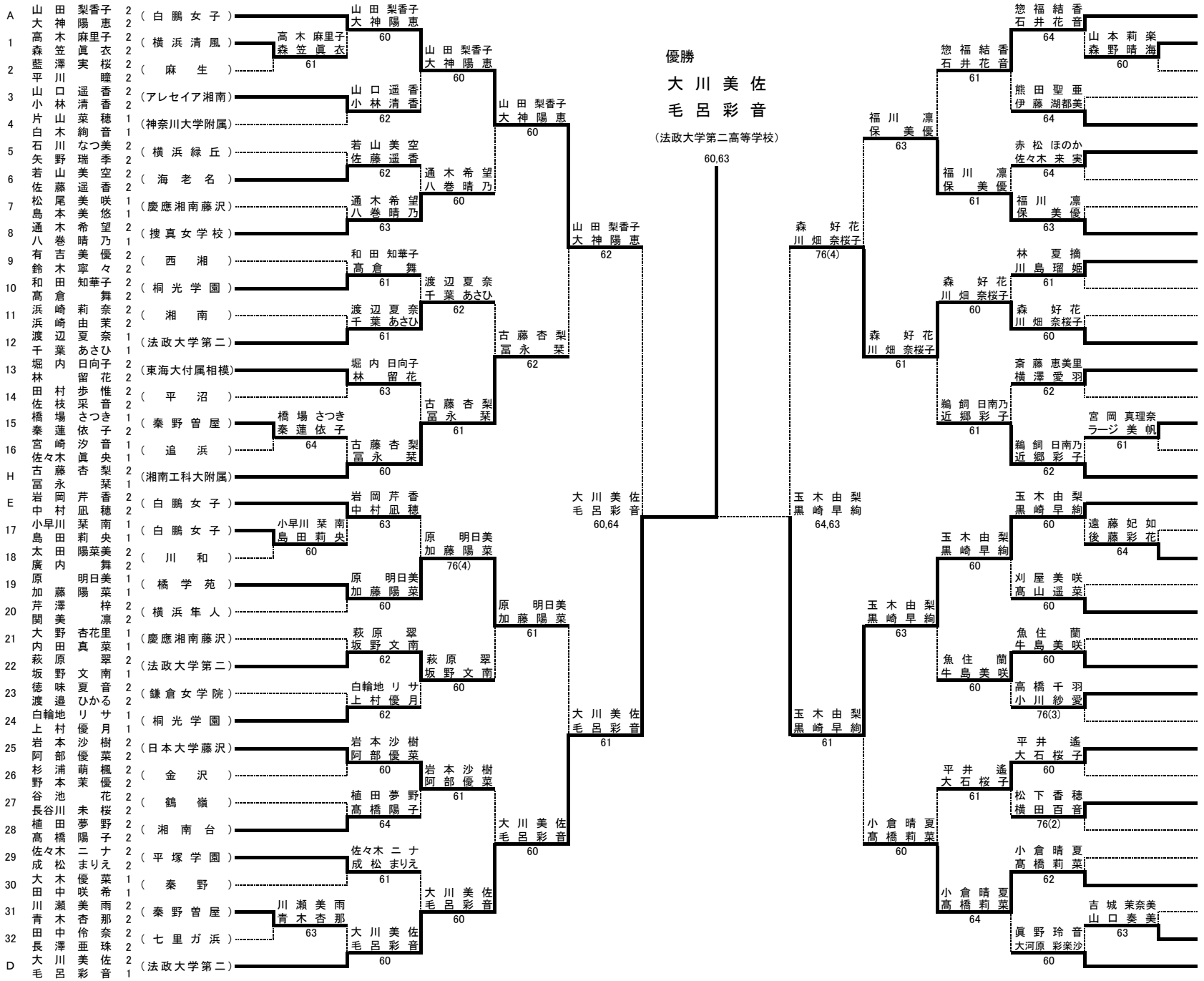


シード順

1山田梨香子・大神陽恵　2眞野玲音・大河原彩楽沙　3大川美佐・毛呂彩音　4惣福結香・石井花音

5古藤杏梨・冨永栞　6岩岡芹香・中村凪穂　7玉木由梨・黒崎早絢　8鵜飼日南乃・近郷彩子