令和元(2019)年度　神奈川県高等学校新人テニス大会　女子シングルス本戦

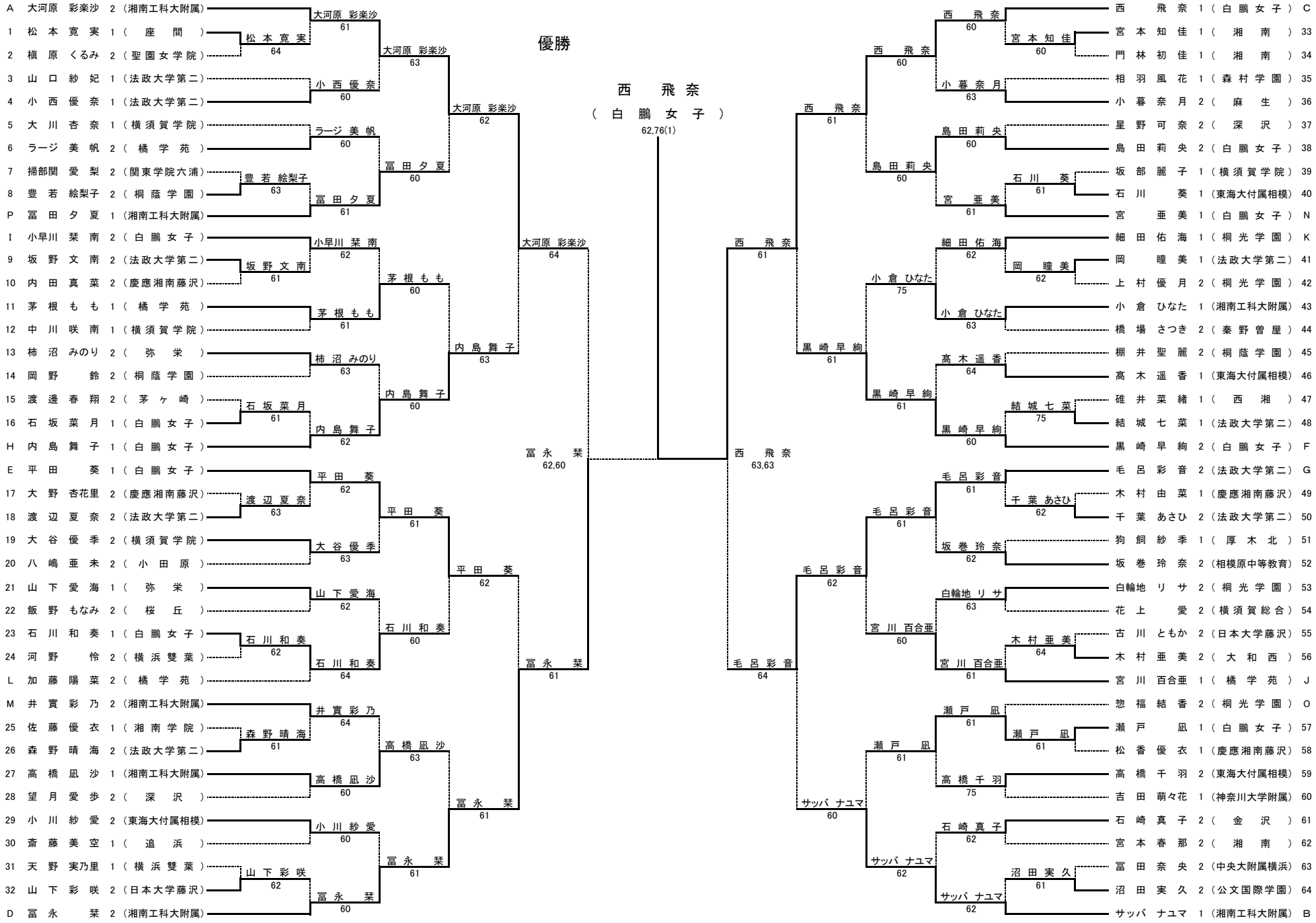

シード順

1 大河原 彩楽沙　2 サッバ ナユマ　3 冨永 栞　4 西 飛奈　5 内島 舞子　6 毛呂 彩音　7 黒崎 早絢　8 平田 葵

9 小早川 栞南　10 細田 佑海　11 加藤 陽菜　12 宮川 百合亜　13 宮 亜美　14 惣福 結香　15 井實 彩乃　16 冨田 夕夏