令和元(2019)年度　神奈川県高等学校新人テニス大会　男子ダブルス本戦

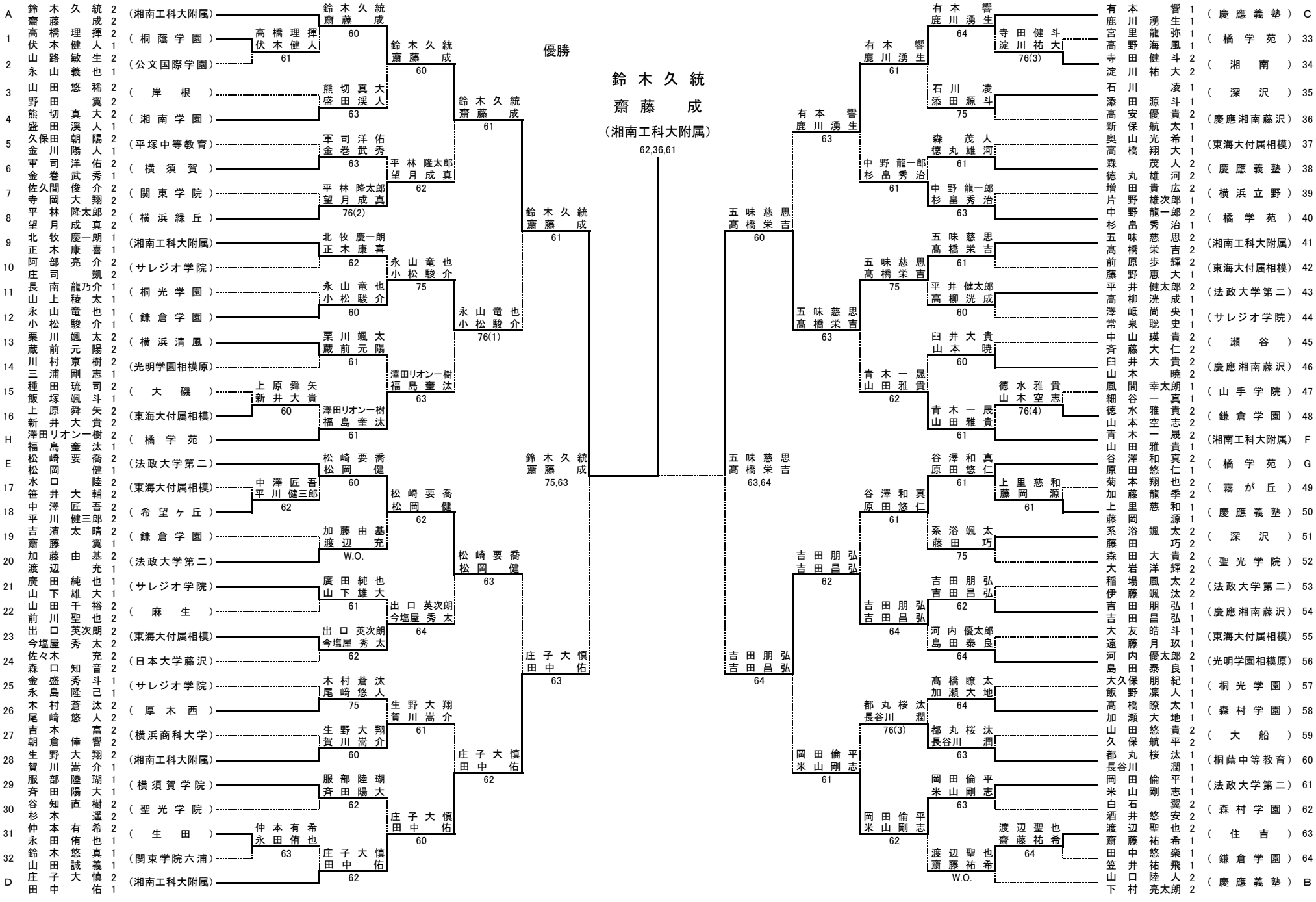

A	鈴木久統	齋藤成	2
1	高橋理揮	伏本健人	2
2	山路敏生	永山義也	1
3	山田悠稀	野田翼	2
4	熊切真大	盛田渓人	2
5	久保田朝陽	金川陽人	2
6	軍司洋佑	金巻武秀	2
7	佐久間俊介	寺岡大翔	2
8	平林隆太郎	望月成真	2
9	北牧慶一朗	正木康喜	1
10	阿部亮介	庄司凱	2
11	長南龍乃介	山上稜太	1
12	永山竜也	小松駿介	1
13	栗川颯太	蔵前元陽	2
14	川村京樹	三浦剛志	1
15	種田琉司	飯塚颯斗	1
16	上原舜矢	新井大貴	2
H	澤田リオン一樹	福島奎汰	2
E	松崎要喬	松岡健	2
17	水口陸	笹井大輔	2
18	中澤匠吾	平川健三郎	2
19	吉濱太晴	齋藤翼	2
20	加藤由基	渡辺充	1
21	廣田純也	山下雄大	1
22	山田千裕	前川聖也	2
23	出口英次朗	今塩屋秀太	2
24	佐々木充	森口知音	2
25	金盛秀斗	永島隆己	1
26	木村蒼汰	尾崎悠人	2
27	吉本富	朝倉倖響	2
28	生野大翔	賀川嵩介	1
29	服部陸瑚	斉田陽大	1
30	谷知直樹	杉本遥	2
31	仲本有希	永田侑也	1
32	鈴木悠真	山田誠義	1
D	庄子大慎	田中佑	1

（湘南工科大附属）	鈴木久統	齋藤成	60
（桐蔭学園）	高橋理揮	伏本健人	61
（公文国際学園）			
（岸根）	熊切真大	盛田渓人	63
（湘南学園）			
（平塚中等教育）	軍司洋佑	金巻武秀	63
（横須賀）			
（関東学院）	平林隆太郎	望月成真	76(2)
（横浜緑丘）			
（湘南工科大附属）	北牧慶一朗	正木康喜	62
（サレジオ学院）			
（桐光学園）	永山竜也	小松駿介	60
（鎌倉学園）			
（横浜清風）	栗川颯太	蔵前元陽	61
（光明学園相模原）			
（大磯）	上原舜矢	新井大貴	60
（東海大付属相模）			
（橘学苑）	澤田リオン一樹	福島奎汰	61
（法政大学第二）	松崎要喬	松岡健	60
（東海大付属相模）	中澤匠吾	平川健三郎	62
（希望ヶ丘）			
（鎌倉学園）	加藤由基	渡辺充	W.O.
（法政大学第二）			
（サレジオ学院）	廣田純也	山下雄大	61
（麻生）			
（東海大付属相模）	出口英次朗	今塩屋秀太	62
（日本大学藤沢）			
（サレジオ学院）	木村蒼汰	尾崎悠人	75
（厚木西）			
（横浜商科大学）	生野大翔	賀川嵩介	60
（湘南工科大附属）			
（横須賀学院）	服部陸瑚	斉田陽大	62
（聖光学院）			
（生田）	仲本有希	永田侑也	63
（関東学院六浦）			
（湘南工科大附属）	庄子大慎	田中佑	62

有本響	鹿川湧生	1	（慶應義塾） C
宮里龍弥	高野海風	1	（橘学苑） 33
寺田健斗	淀川祐大	2	（湘南） 34
石川凌	添田源斗	1	（深沢） 35
高安優貴	新保航太	2	（慶應湘南藤沢） 36
奥山光希	高橋翔大	1	（東海大付属相模） 37
森茂人	徳丸雄河	2	（慶應義塾） 38
増田貴広	片野雄次郎	2	（横浜立野） 39
中野龍一郎	杉畠秀治	2	（橘学苑） 40
五味慈思	高橋栄吉	2	（湘南工科大附属） 41
前原歩輝	藤野恵大	2	（東海大付属相模） 42
平井健太郎	高柳洸成	1	（法政大学第二） 43
澤嶋尚央	常泉聡史	1	（サレジオ学院） 44
中山瑛貴	斉藤大仁	2	（瀬谷） 45
臼井大貴	山本暁	2	（慶應湘南藤沢） 46
風間幸太朗	細谷一真	1	（山手学院） 47
徳水雅貴	山本空志	2	（鎌倉学園） 48
青木一晟	山田雅貴	2	（湘南工科大附属） F
谷澤和真	原田悠仁	2	（橘学苑） G
菊本翔也	加藤龍季	2	（霧が丘） 49
上里慈和	藤岡源	1	（慶應義塾） 50
系浴颯太	藤田巧	2	（深沢） 51
森田大貴	大岩洋輝	2	（聖光学院） 52
稲場風太	伊藤颯汰	2	（法政大学第二） 53
吉田朋弘	吉田昌弘	1	（慶應湘南藤沢） 54
大友皓斗	遠藤月玖	1	（東海大付属相模） 55
河内優太郎	島田泰良	2	（光明学園相模原） 56
大久保朋紀	飯野凜人	1	（桐光学園） 57
高橋瞭太	加瀬大地	1	（森村学園） 58
山田悠貴	久保航平	2	（大船） 59
都丸桜汰	長谷川潤	1	（桐蔭中等教育） 60
岡田倫平	米山剛志	1	（法政大学第二） 61
白石翼	酒井悠安	2	（森村学園） 62
渡辺聖也	齋藤祐希	2	（住吉） 63
田中悠楽	笠井祐飛	1	（鎌倉学園） 64
山口陸人	下村亮太朗	2	（慶應義塾） B

シード順

1 鈴木久統・齋藤　成　2 山口陸人・下村亮太朗　3 庄子大慎・田中　佑　4 有本　響・鹿川湧生

5 青木一晟・山田雅貴　6 谷澤和真・原田悠仁　7 澤田リオン一樹・福島奎汰　8 松崎要喬・松岡　健