令和元（2019）年度　神奈川県高等学校新人テニス大会　男子団体の部

兼　全国選抜高等学校テニス大会神奈川県大会

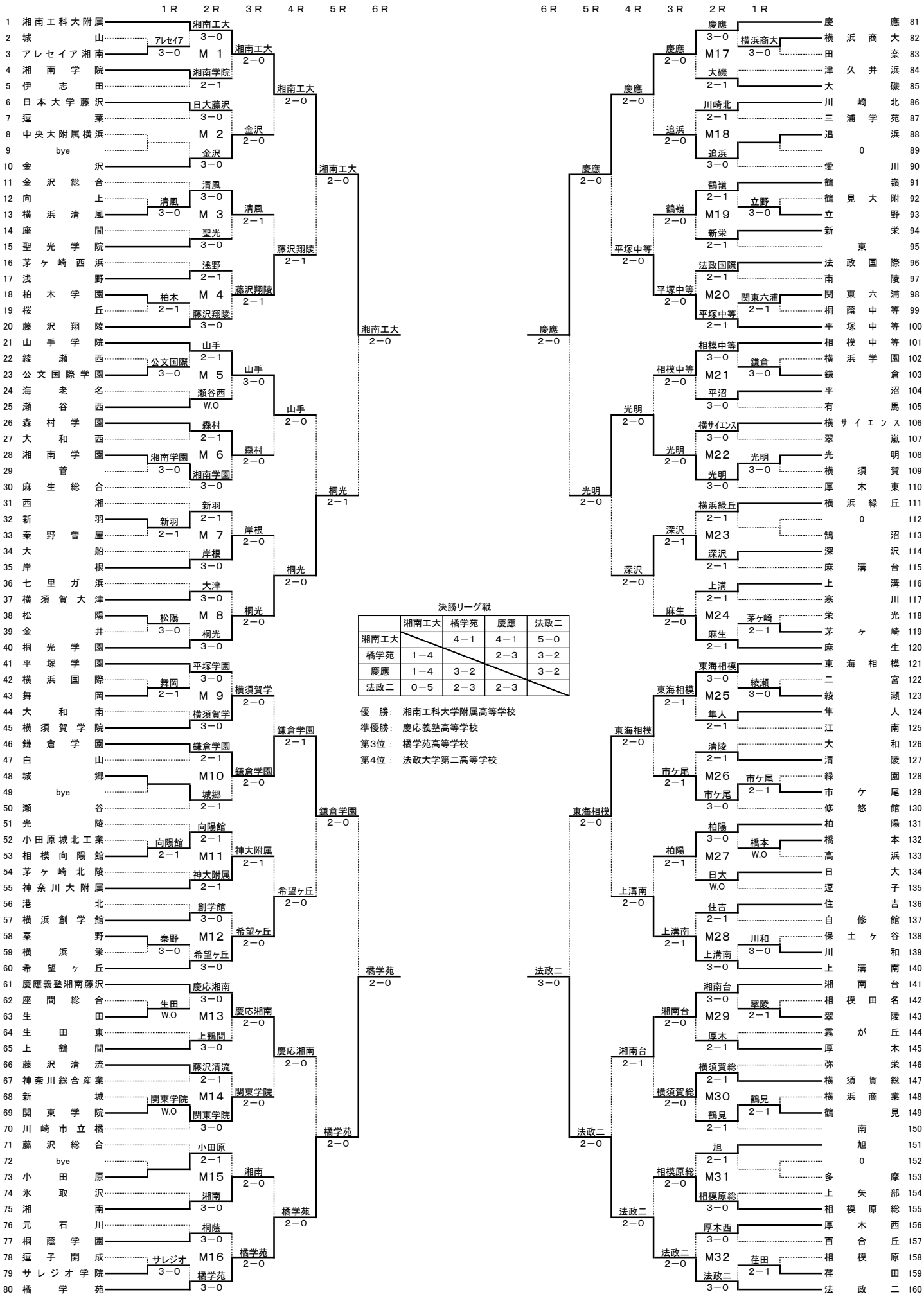

	湘南工大	橘学苑	慶應	法政二
湘南工大		4−1	4−1	5−0
橘学苑	1−4		2−3	3−2
慶應	1−4	3−2		3−2
法政二	0−5	2−3	2−3	