令和元（2019）年度　神奈川県高等学校新人テニス大会　女子団体の部

兼　全国選抜高等学校テニス大会神奈川県大会

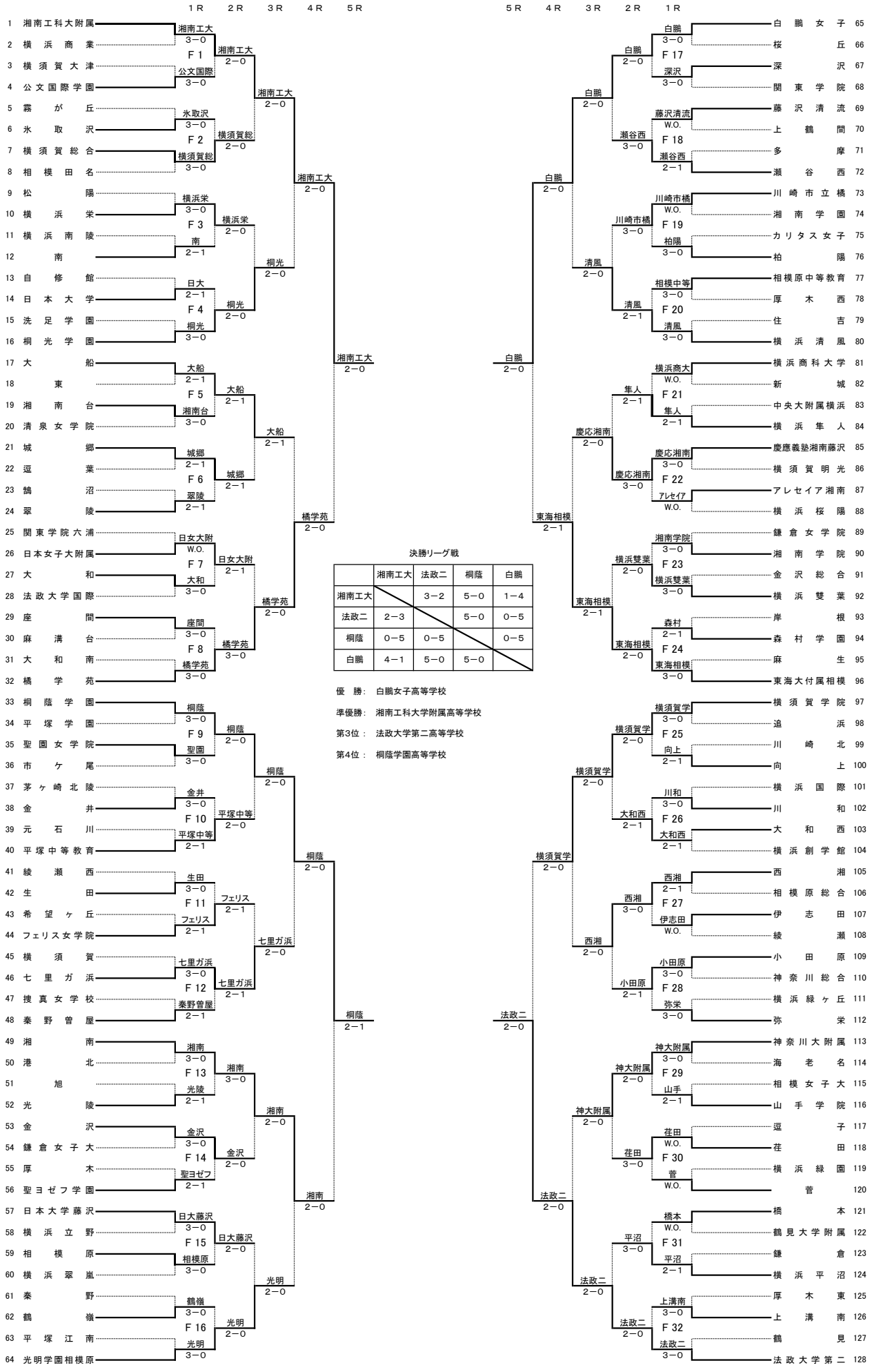

決勝リーグ戦

	湘南工大	法政二	桐蔭	白鵬
湘南工大		3−2	5−0	1−4
法政二	2−3		5−0	0−5
桐蔭	0−5	0−5		0−5
白鵬	4−1	5−0	5−0	

優　勝：　白鵬女子高等学校

準優勝：　湘南工科大学附属高等学校

第3位：　法政大学第二高等学校

第4位：　桐蔭学園高等学校