2020年度 神奈川県高等学校新人テニス大会　女子団体の部

兼 全国選抜高等学校テニス大会神奈川県大会

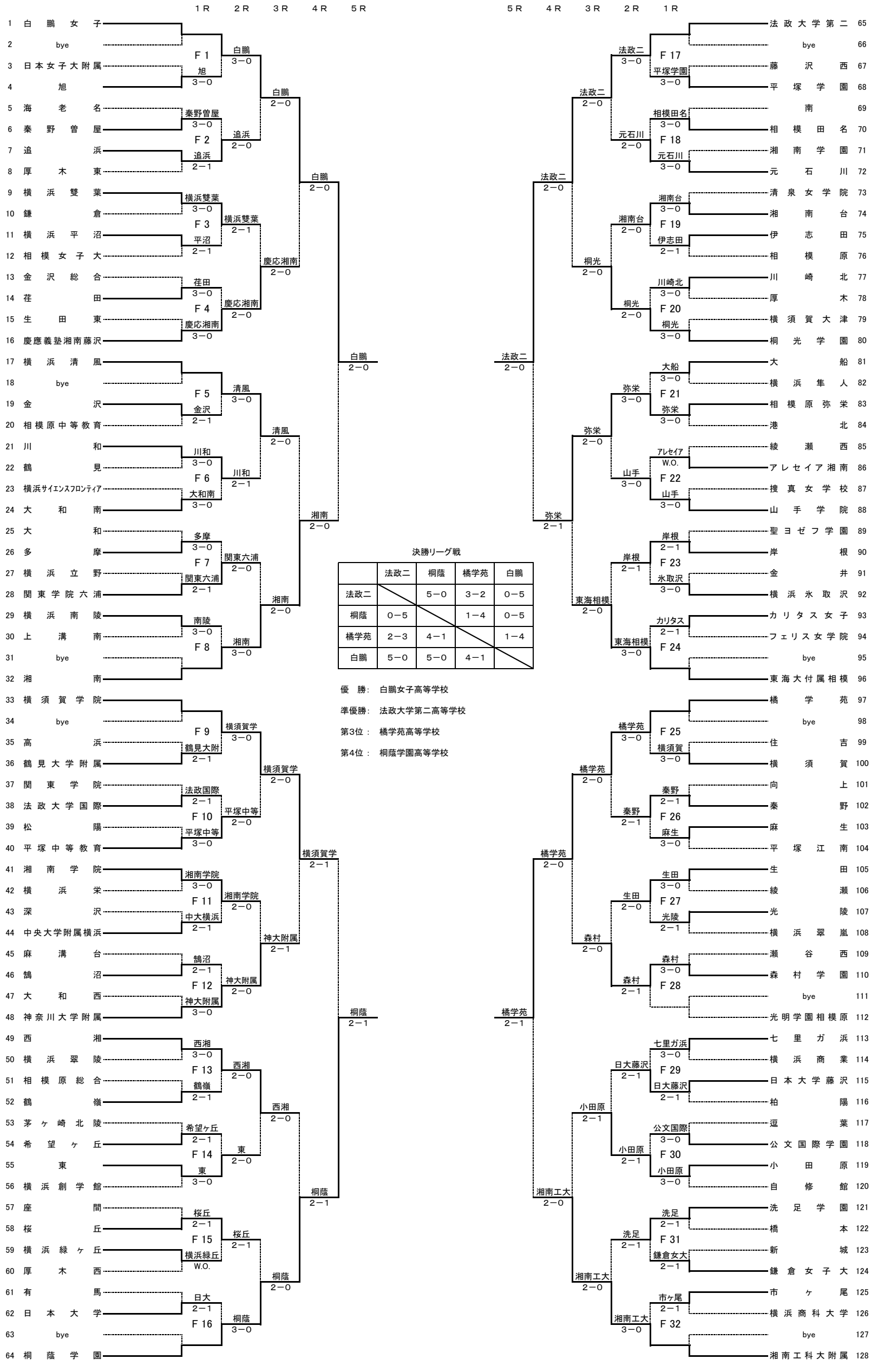

決勝リーグ戦

	法政二	桐蔭	橘学苑	白鵬
法政二		5−0	3−2	0−5
桐蔭	0−5		1−4	0−5
橘学苑	2−3	4−1		1−4
白鵬	5−0	5−0	4−1	

優　勝:　白鵬女子高等学校

準優勝:　法政大学第二高等学校

第3位:　橘学苑高等学校

第4位:　桐蔭学園高等学校