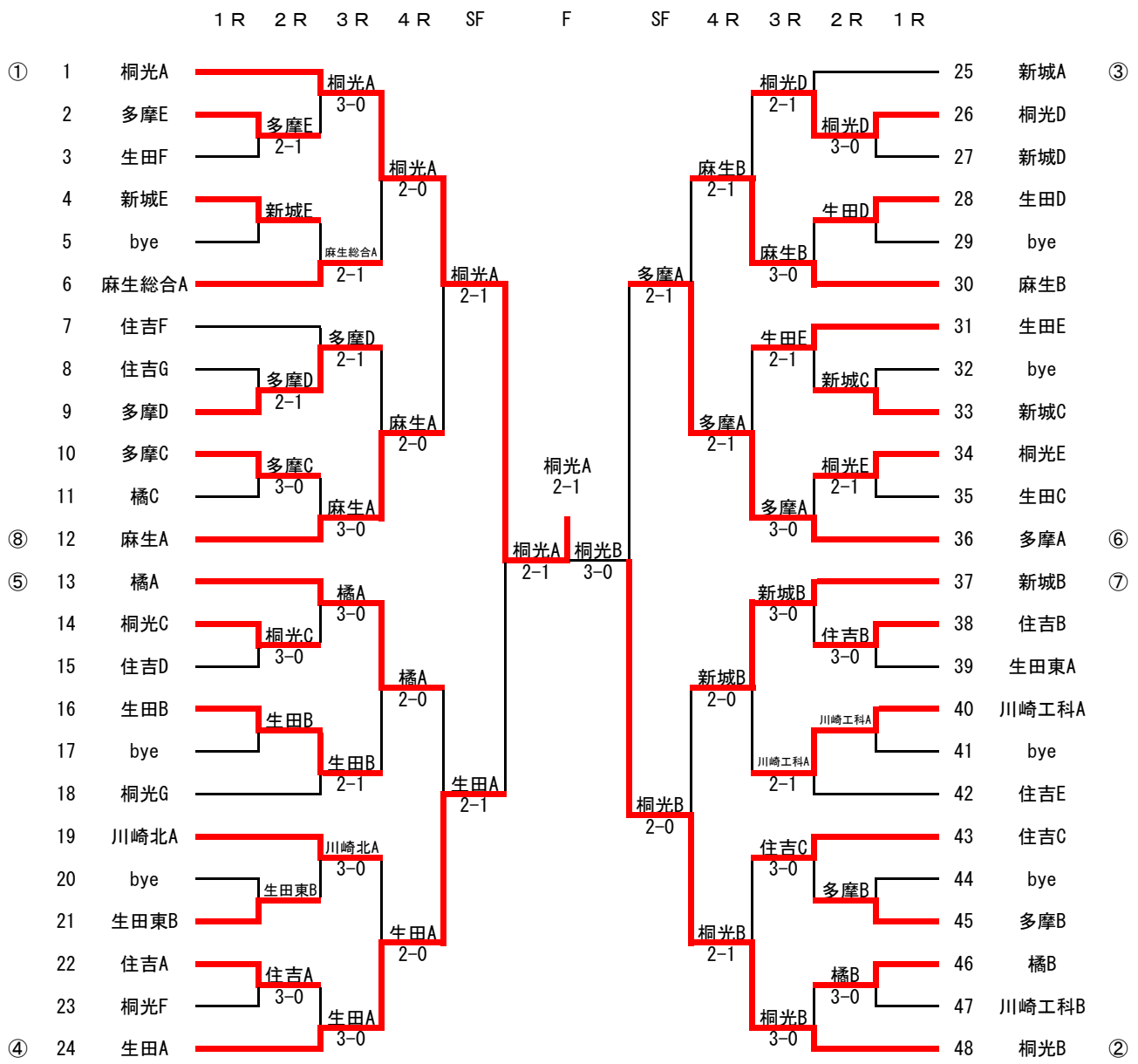令和２年度　川崎地区高等学校春季団体トーナメント大会（男子）