令和3(2021)年度　神奈川県高等学校テニス大会　　女子団体の部

兼 関東高等学校テニス大会、全国高等学校総合体育大会テニス大会 神奈川県予選

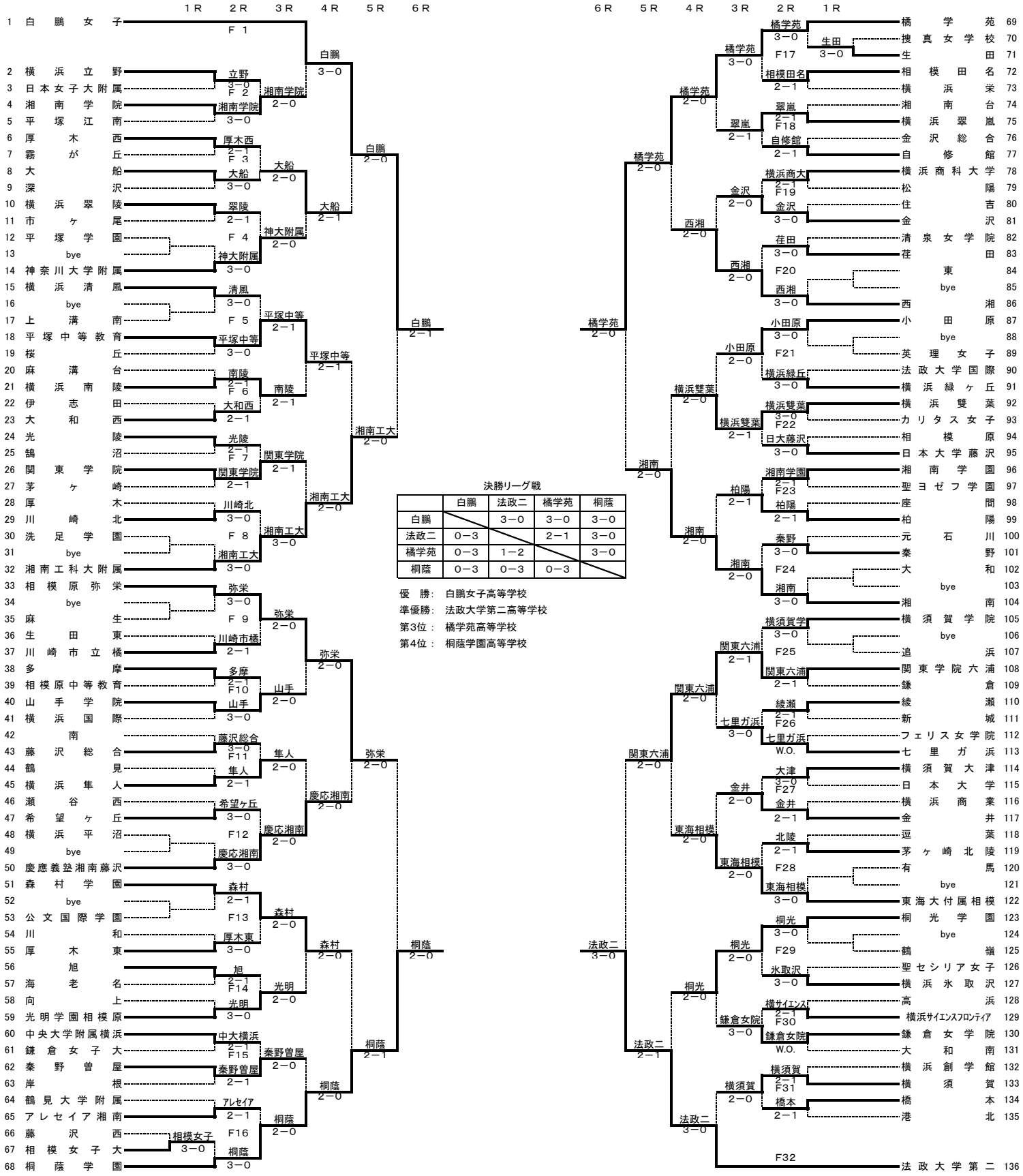

決勝リーグ戦

	白鵬	法政二	橘学苑	桐蔭
白鵬		3−0	3−0	3−0
法政二	0−3		2−1	3−0
橘学苑	0−3	1−2		3−0
桐蔭	0−3	0−3	0−3	

優　勝:　白鵬女子高等学校
準優勝:　法政大学第二高等学校
第3位：　橘学苑高等学校
第4位：　桐蔭学園高等学校