令和3(2021)年度　神奈川県高等学校テニス大会　男子団体の部

兼　関東高等学校テニス大会、全国高等学校総合体育大会テニス大会　神奈川県予選

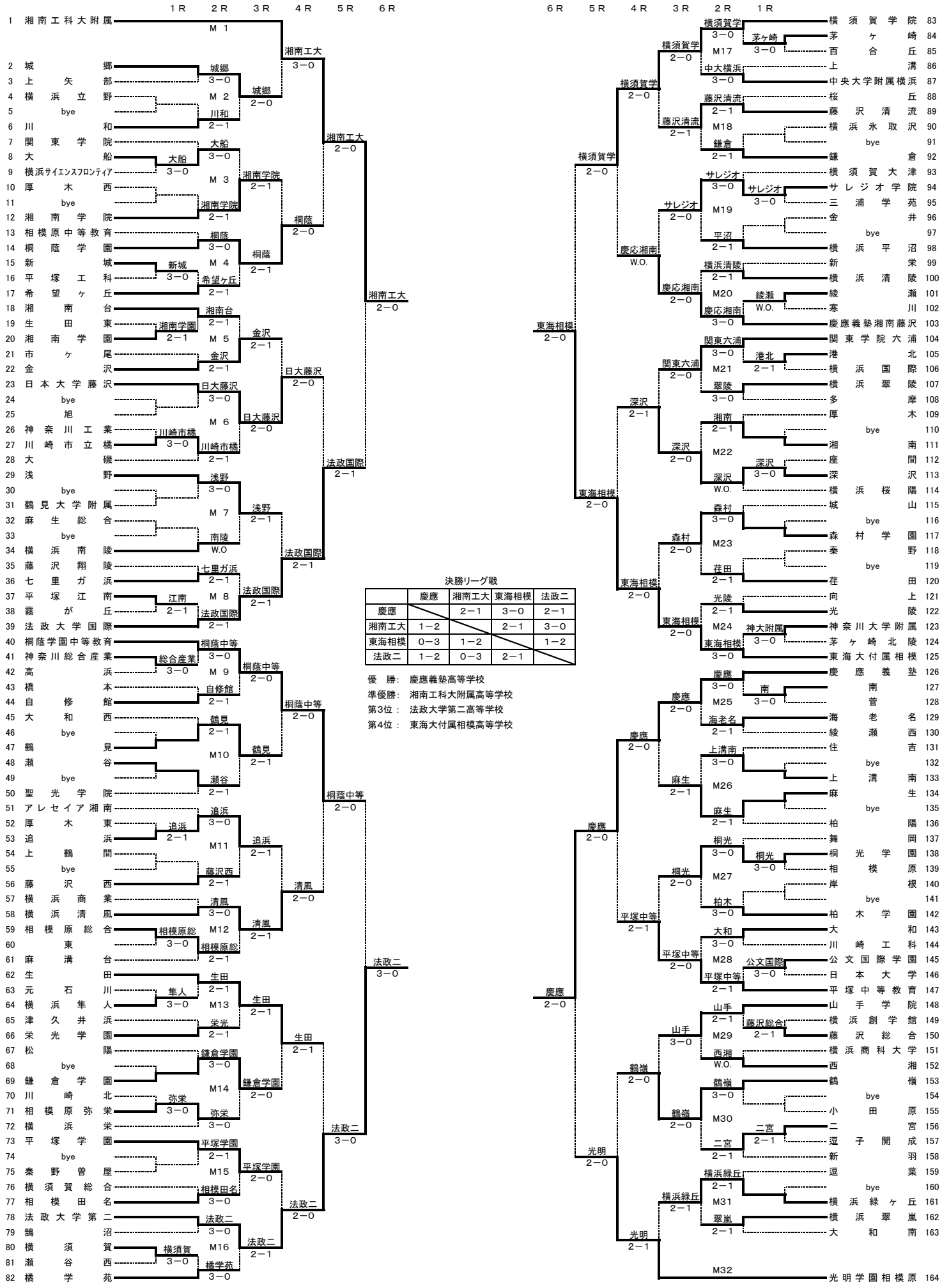

決勝リーグ戦

	慶應	湘南工大	東海相模	法政二
慶應		2−1	3−0	2−1
湘南工大	1−2		2−1	3−0
東海相模	0−3	1−2		1−2
法政二	1−2	0−3	2−1	

優　勝:　慶應義塾高等学校
準優勝:　湘南工科大附属高等学校
第3位：　法政大学第二高等学校
第4位：　東海大付属相模高等学校