2021年度 神奈川県高等学校新人テニス大会　女子団体の部

兼 全国選抜高等学校テニス大会神奈川県大会

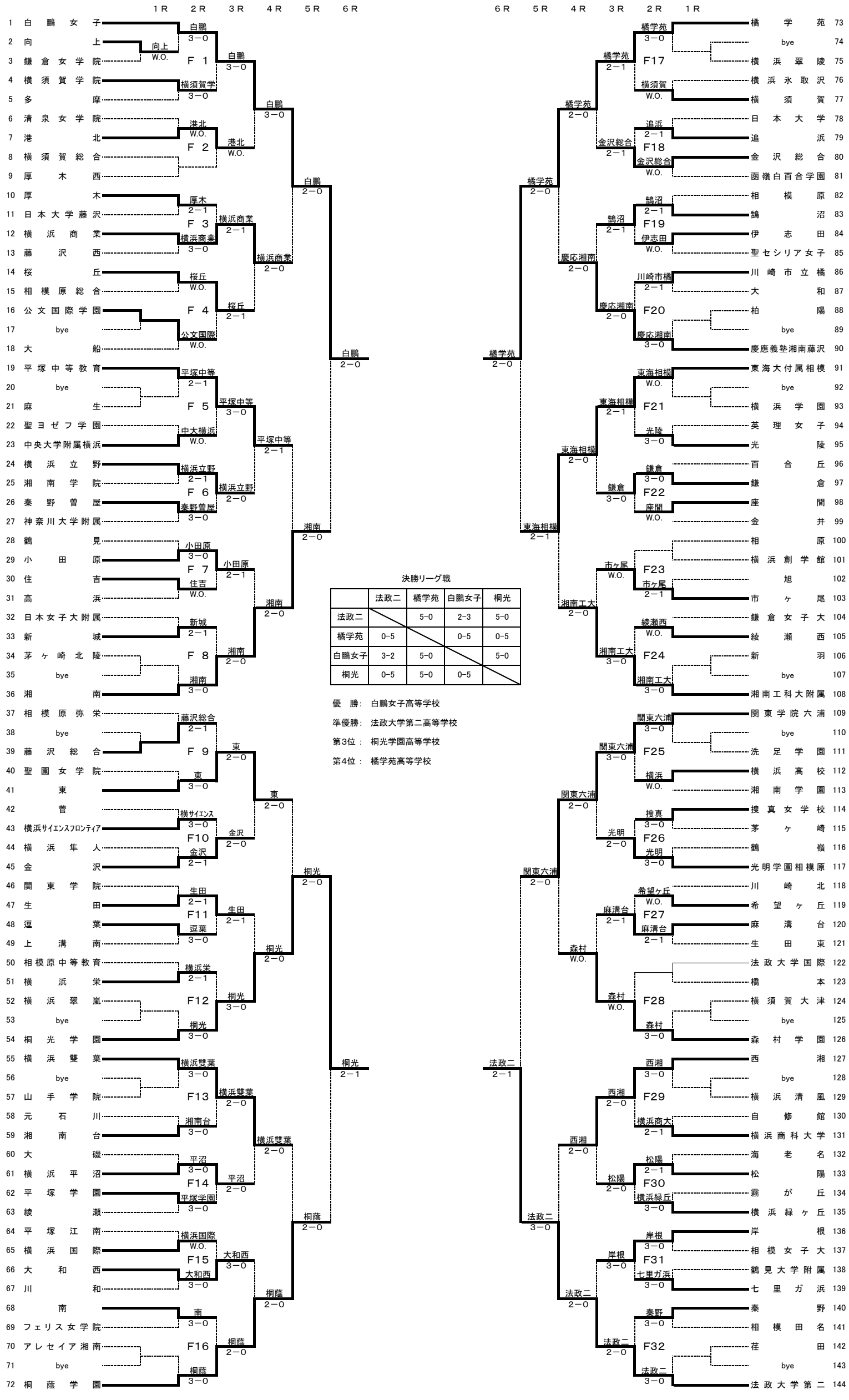

決勝リーグ戦

	法政二	橘学苑	白鵬女子	桐光
法政二		5-0	2-3	5-0
橘学苑	0-5		0-5	0-5
白鵬女子	3-2	5-0		5-0
桐光	0-5	5-0	0-5	

優　勝:　白鵬女子高等学校

準優勝:　法政大学第二高等学校

第3位 :　桐光学園高等学校

第4位 :　橘学苑高等学校