令和3(2021)年度　神奈川県高等学校新人テニス大会　　女子シングルス本戦

優勝

長谷川　美　愛

（白鵬女子）

76(3)
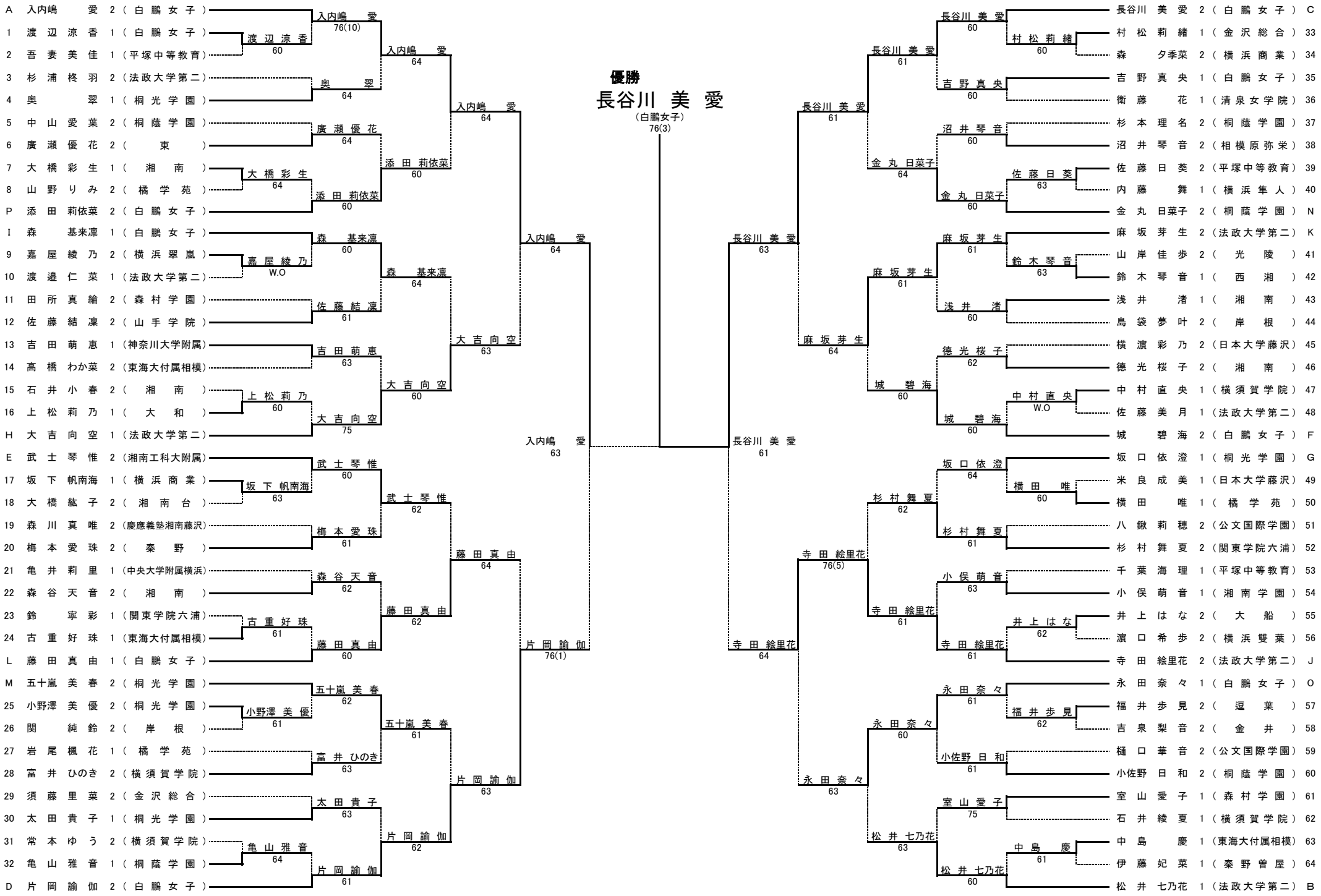
A	入内嶋　愛	2	（白鵬女子）	
1	渡辺涼香	1	（白鵬女子）	
2	吾妻美佳	1	（平塚中等教育）	
3	杉浦柊羽	2	（法政大学第二）	
4	奥　翠	1	（桐光学園）	
5	中山愛葉	2	（桐蔭学園）	
6	廣瀬優花	2	（東）	
7	大橋彩生	1	（湘南）	
8	山野りみ	2	（橘学苑）	
P	添田莉依菜	2	（白鵬女子）	
I	森　基来凛	1	（白鵬女子）	
9	嘉屋綾乃	2	（横浜翠嵐）	
10	渡邉仁菜	1	（法政大学第二）	
11	田所真綸	2	（森村学園）	
12	佐藤結凜	2	（山手学院）	
13	吉田萌恵	1	（神奈川大学附属）	
14	高橋わか菜	2	（東海大付属相模）	
15	石井小春	2	（湘南）	
16	上松莉乃	1	（大和）	
H	大吉向空	1	（法政大学第二）	
E	武士琴惟	2	（湘南工科大附属）	
17	坂下帆南海	1	（横浜商業）	
18	大橋紘子	2	（湘南台）	
19	森川真唯	2	（慶應義塾湘南藤沢）	
20	梅本愛珠	2	（秦野）	
21	亀井莉里	1	（中央大学附属横浜）	
22	森谷天音	2	（湘南）	
23	鈴　寧彩	1	（関東学院六浦）	
24	古重好珠	1	（東海大付属相模）	
L	藤田真由	1	（白鵬女子）	
M	五十嵐美春	2	（桐光学園）	
25	小野澤美優	2	（桐光学園）	
26	関　純鈴	2	（岸根）	
27	岩尾楓花	1	（橘学苑）	
28	富井ひのき	2	（横須賀学院）	
29	須藤里菜	2	（金沢総合）	
30	太田貴子	1	（桐光学園）	
31	常本ゆう	2	（横須賀学院）	
32	亀山雅音	1	（桐蔭学園）	
D	片岡諭伽	2	（白鵬女子）