2021年度 神奈川県高等学校新人テニス大会　男子団体の部

兼 全国選抜高等学校テニス大会神奈川県大会

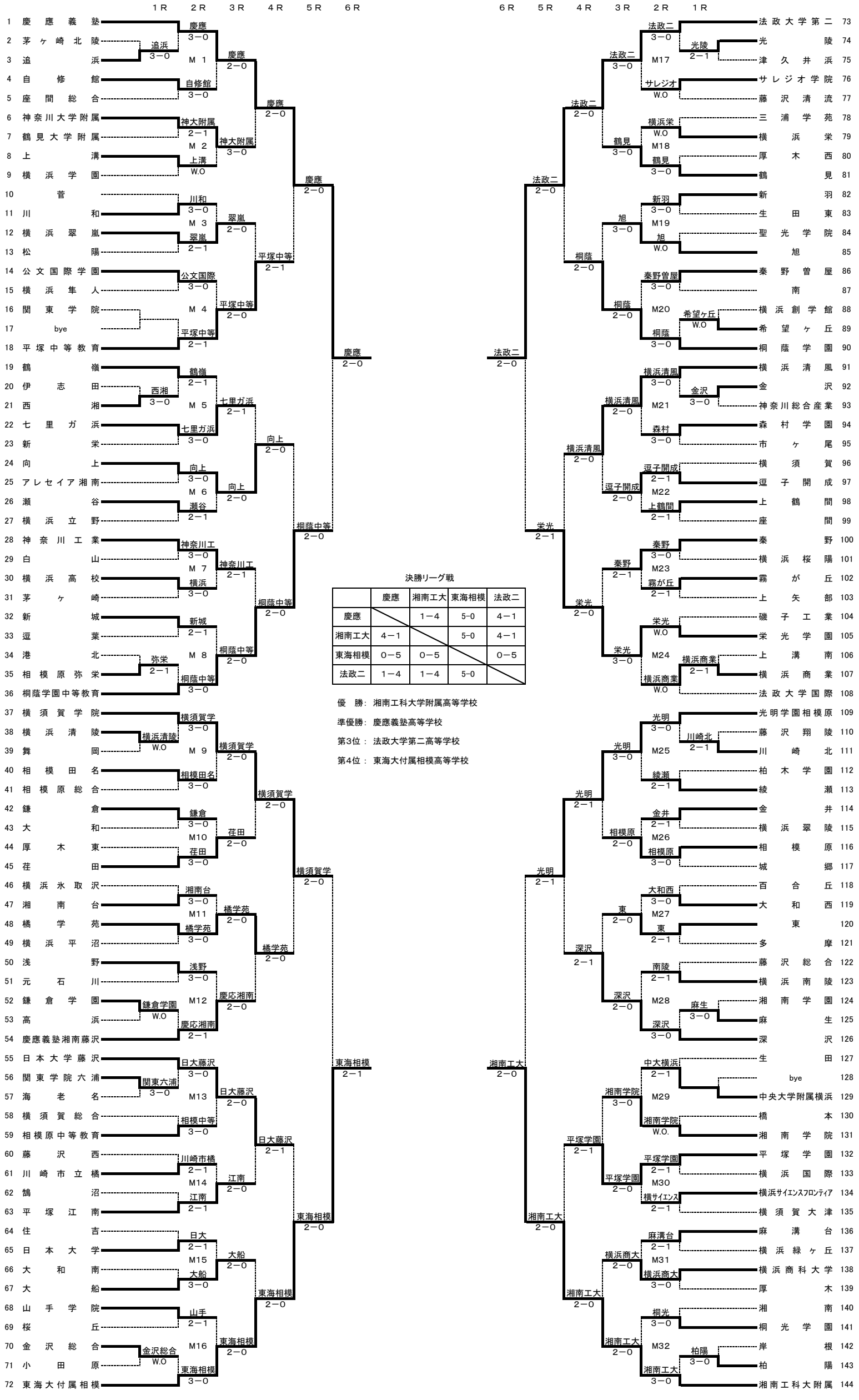

決勝リーグ戦

	慶應	湘南工大	東海相模	法政二
慶應		1−4	5-0	4−1
湘南工大	4−1		5-0	4−1
東海相模	0−5	0−5		0−5
法政二	1−4	1−4	5-0	

優　勝: 湘南工科大学附属高等学校

準優勝: 慶應義塾高等学校

第3位 : 法政大学第二高等学校

第4位 : 東海大付属相模高等学校