令和3(2021)年度　神奈川県高等学校新人テニス大会　女子ダブルス本戦

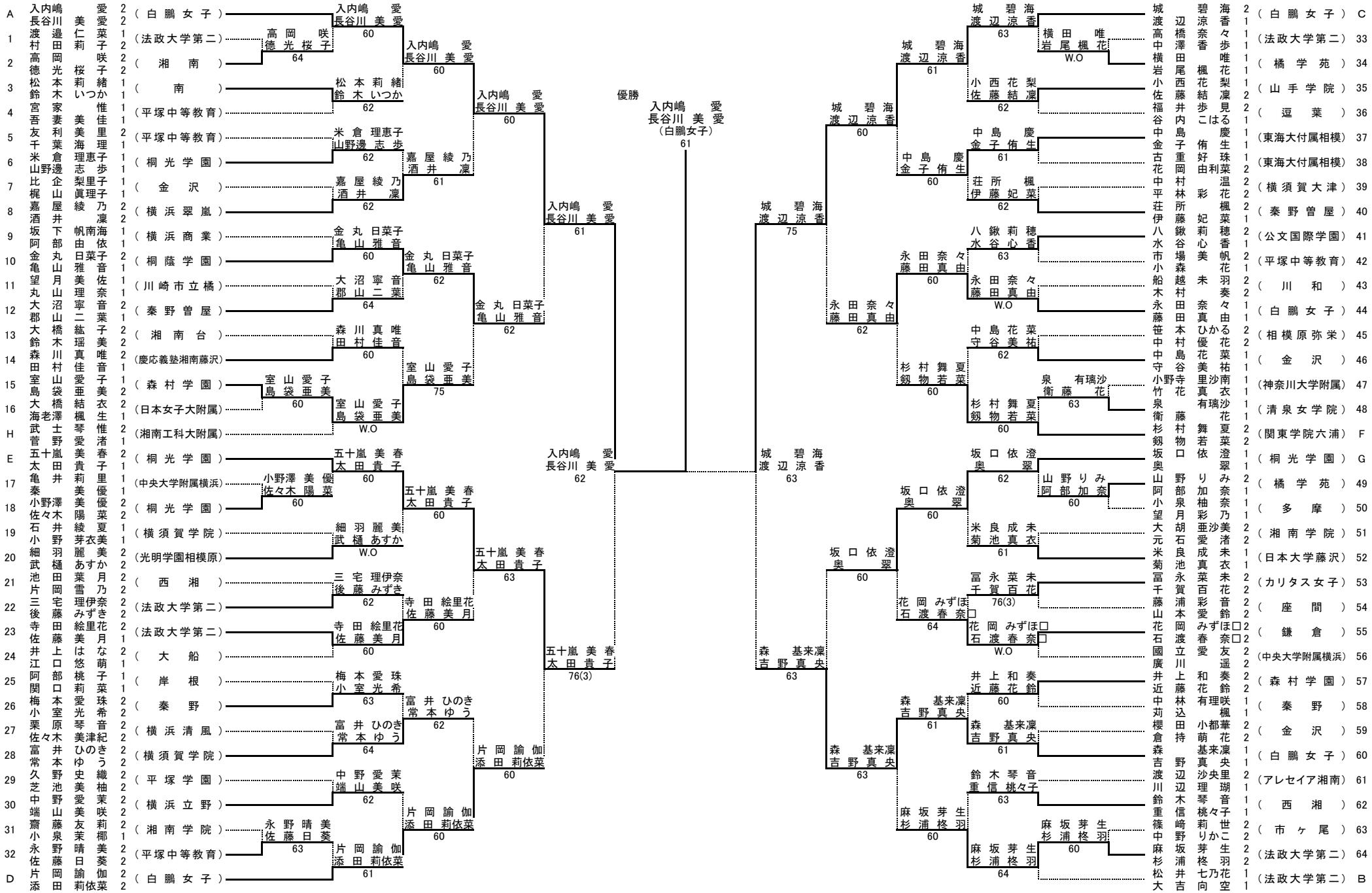
優勝
入内嶋　愛
長谷川 美 愛
（白鵬女子）
61
入内嶋　愛
長谷川 美 愛
62
城　碧海
渡辺涼香
63
五十嵐 美 春
太田貴子
76(3)
森　基来凛
吉野真央
63
城　碧海
渡辺涼香
75
入内嶋　愛
長谷川 美 愛
61
入内嶋　愛
長谷川 美 愛
60
城　碧海
渡辺涼香
60
五十嵐 美 春
太田貴子
63
森　基来凛
吉野真央
61
城　碧海
渡辺涼香
61
入内嶋　愛
長谷川 美 愛
60
城　碧海
渡辺涼香
63
五十嵐 美 春
太田貴子
60
坂口依澄
奥翠
60
森　基来凛
吉野真央
63
城　碧海
渡辺涼香
60
入内嶋　愛
長谷川 美 愛
60
高岡咲
徳光桜子
64
五十嵐 美 春
太田貴子
60
坂口依澄
奥翠
60
森　基来凛
吉野真央
61
城　碧海
渡辺涼香
61
入内嶋　愛
長谷川 美 愛
60
松本莉緒
鈴木いつか
62
嘉屋綾乃
酒井凛
61
坂口依澄
奥翠
62
山野りみ
阿部加奈
60
森　基来凛
吉野真央
60
小西花梨
佐藤結凛
62
入内嶋　愛
長谷川 美 愛
61
米倉理恵子
山野邊志歩
62
嘉屋綾乃
酒井凛
62
金丸日菜子
亀山雅音
62
坂口依澄
奥翠
60
米良成未
菊池真衣
61
中島慶
金子侑生
61
金丸日菜子
亀山雅音
60
大沼寧音
郡山二葉
64
永田奈々
藤田真由
62
永田奈々
藤田真由
W.O
中島慶
金子侑生
60
五十嵐 美 春
太田貴子
60
細羽麗美
武樋あすか
W.O
五十嵐 美 春
太田貴子
63
富永菜未
千賀百花
76(3)
花岡みずほ
石渡春奈
64
片岡諭伽
添田莉依菜
60
三宅理伊奈
後藤みずき
62
寺田絵里花
佐藤美月
60
寺田絵里花
佐藤美月
60
井上和奏
近藤花鈴
60
森　基来凛
吉野真央
61
森　基来凛
吉野真央
63
鈴木琴音
重信桃々子
63
片岡諭伽
添田莉依菜
60
中野愛茉
端山美咲
62
永野晴美
佐藤日葵
63
片岡諭伽
添田莉依菜
61
麻坂芽生
杉浦柊羽
60
麻坂芽生
杉浦柊羽
64
麻坂芽生
杉浦柊羽
60
室山愛子
島袋亜美
60
室山愛子
島袋亜美
75
室山愛子
島袋亜美
W.O
横田唯
岩尾楓花
W.O
泉有璃沙
衛藤花
63
杉村舞夏
剱物若菜
60
杉村舞夏
剱物若菜
60
中島花菜
守谷美祐
62
八鍬莉穂
水谷心香
63
荘所楓
伊藤妃菜
62
永田奈々
藤田真由
W.O
坂口依澄
奥翠
62
山野りみ
阿部加奈
60
花岡みずほ
石渡春奈
W.O
A
1
2
3
4
5
6
7
8
9
10
11
12
13
14
15
16
H
E
17
18
19
20
21
22
23
24
25
26
27
28
29
30
31
32
D
C
33
34
35
36
37
38
39
40
41
42
43
44
45
46
47
48
F
G
49
50
51
52
53
54
55
56
57
58
59
60
61
62
63
64
B
（白鵬女子）
（法政大学第二）
（湘　南）
（　南　）
（平塚中等教育）
（平塚中等教育）
（桐光学園）
（　金　沢）
（横浜翠嵐）
（横浜商業）
（桐蔭学園）
（川崎市立橘）
（秦野曽屋）
（湘南台）
（慶応義塾湘南藤沢）
（森村学園）
（日本女子大附属）
（湘南工科大附属）
（桐光学園）
（中央大学附属横浜）
（桐光学園）
（横須賀学院）
（光明学園相模原）
（西　湘）
（法政大学第二）
（法政大学第二）
（大　船）
（岸　根）
（秦　野）
（横浜清風）
（横須賀学院）
（平塚学園）
（横浜立野）
（湘南学院）
（平塚中等教育）
（白鵬女子）
（橘学苑）
（山手学院）
（逗　葉）
（東海大付属相模）
（東海大付属相模）
（横須賀大津）
（秦野曽屋）
（公文国際学園）
（平塚中等教育）
（川　和）
（白鵬女子）
（相模原弥栄）
（金　沢）
（神奈川大学附属）
（清泉女学院）
（関東学院六浦）
（桐光学園）
（橘学苑）
（多　摩）
（湘南学院）
（日本大学藤沢）
（カリタス女子）
（座　間）
（鎌　倉）
（中央大学附属横浜）
（森村学園）
（秦　野）
（金　沢）
（白鵬女子）
（アレセイア湘南）
（西　湘）
（市ヶ尾）
（法政大学第二）
（法政大学第二）

シード順

1 入内嶋　愛・長谷川 美 愛　2 松 井 七乃花・大 吉 向 空　3 城　碧海・渡 辺 涼 香　4 片 岡 諭 伽・添 田 莉依菜

5 武 士 琴 惟・菅 野 愛 渚　6 杉 村 舞 夏・剱 物 若 菜　7 五十嵐 美 春・太 田 貴 子　8 坂 口 依 澄・奥　翠