2021年度 神奈川県高等学校新人テニス大会　男子団体の部

兼 全国選抜高等学校テニス大会神奈川県大会

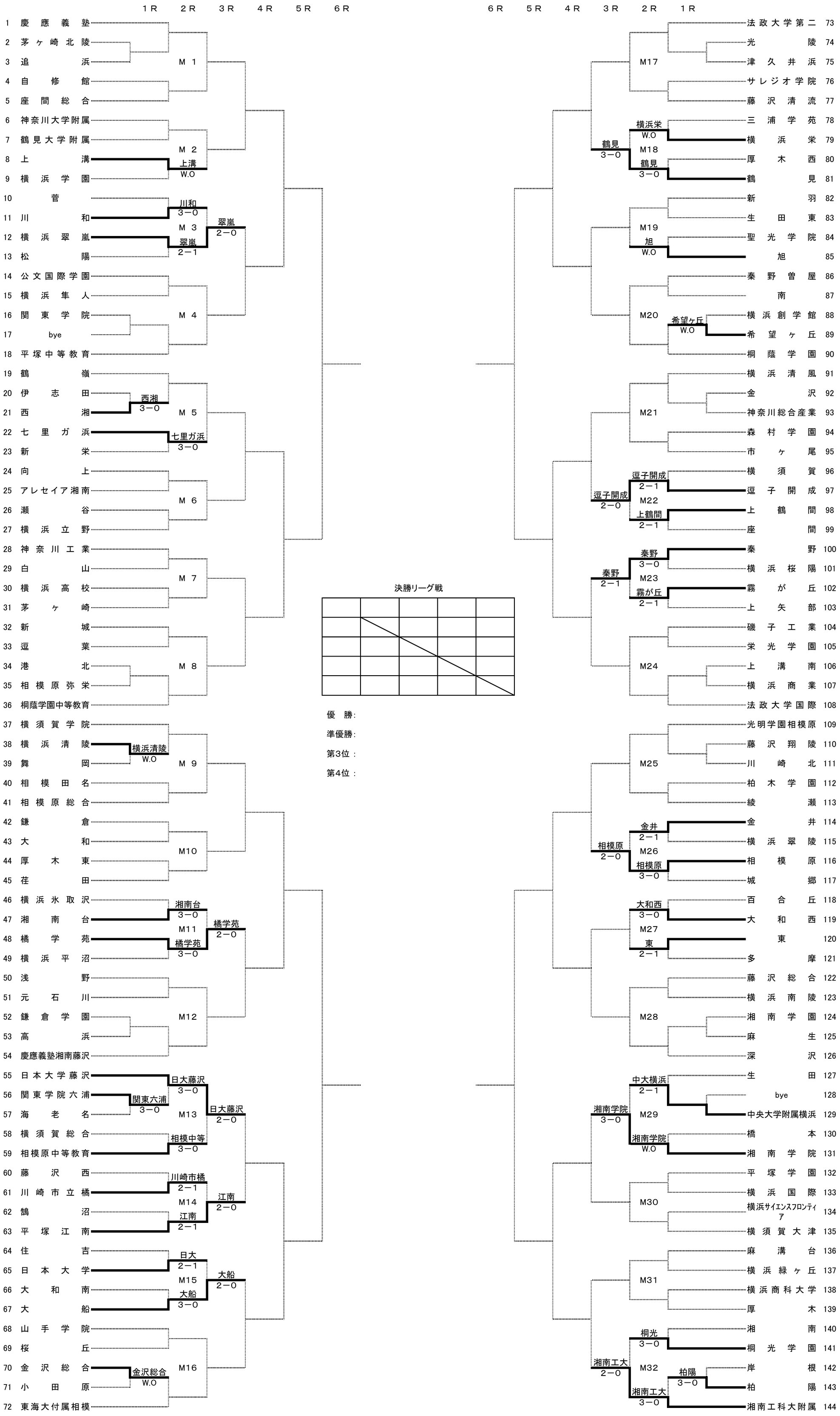

決勝リーグ戦

優　勝:

準優勝:

第3位 :

第4位 :