男子シングルス本戦結果

優　勝：　岩澤　瑛欧　（湘南学園）
準優勝：　今井　桜佑　（日大藤沢）
第３位：　熊岡　廣記　（藤沢翔陵）
第３位：　加藤　啓佑　（茅ケ崎）

	名前	学年	学校
1	岩澤　瑛欧	1	湘南学園
2	安藤　怜	2	大船
3	三浦　晴	2	深沢
4	亀井　亮磨	1	慶應湘南
5	川上　賢士	2	栄光学園
6	丸山　陽平	2	大船
7	宮崎　禅汰	2	湘南
8	小沢　星南	1	湘南台
9	丹羽　開成	2	栄光学園
10	渡邉　倫太郎	1	慶應湘南
11	荒木　陽優	2	大船
12	熊岡　廣記	1	藤沢翔陵

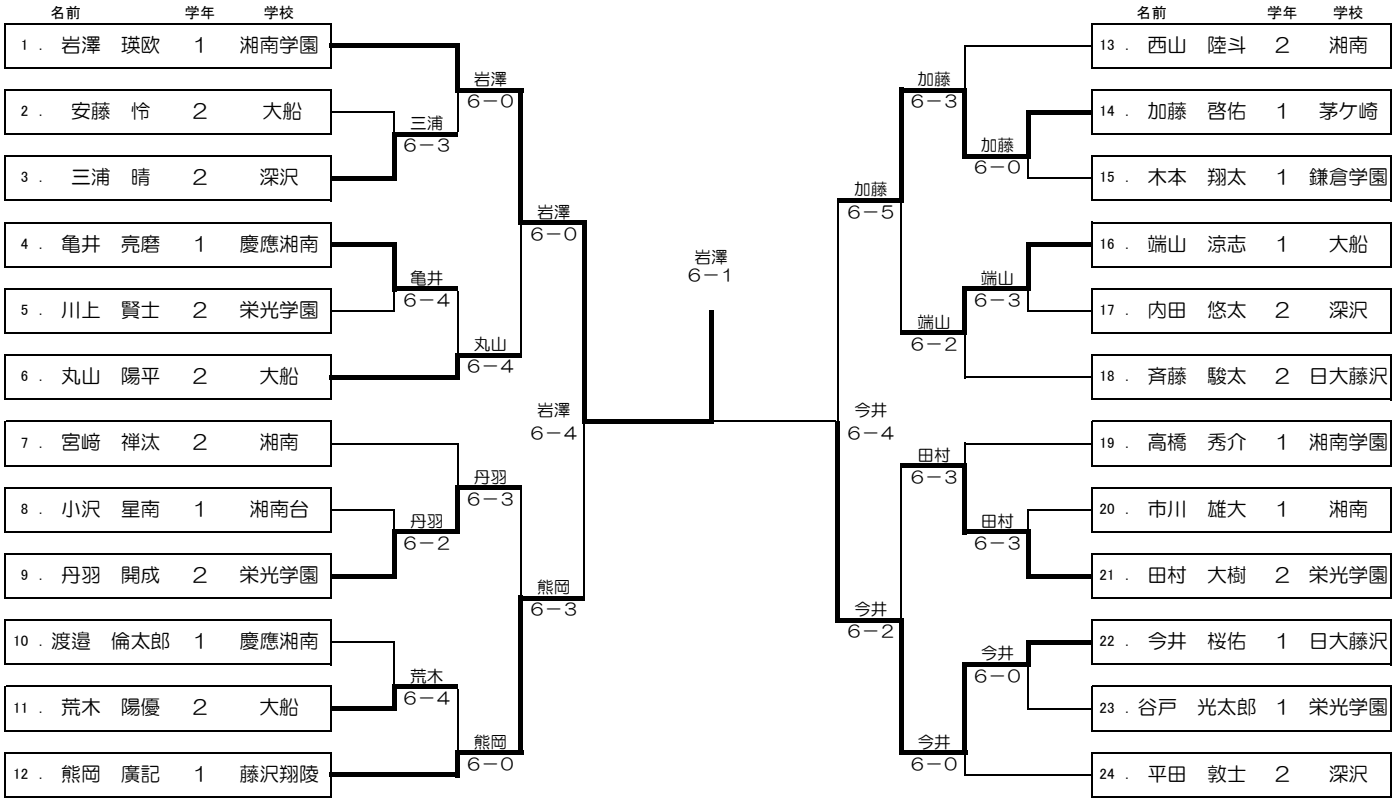

	名前	学年	学校
13	西山　陸斗	2	湘南
14	加藤　啓佑	1	茅ケ崎
15	木本　翔太	1	鎌倉学園
16	端山　涼志	1	大船
17	内田　悠太	2	深沢
18	斉藤　駿太	2	日大藤沢
19	高橋　秀介	1	湘南学園
20	市川　雄大	1	湘南
21	田村　大樹	2	栄光学園
22	今井　桜佑	1	日大藤沢
23	谷戸　光太郎	1	栄光学園
24	平田　敦士	2	深沢