2022年度 神奈川県高等学校新人テニス大会　男子団体の部

兼 全国選抜高等学校テニス大会神奈川県大会

優　勝：湘南工科大学附属高等学校

準優勝：法政大学第二高等学校

第3位：慶應義塾高等学校
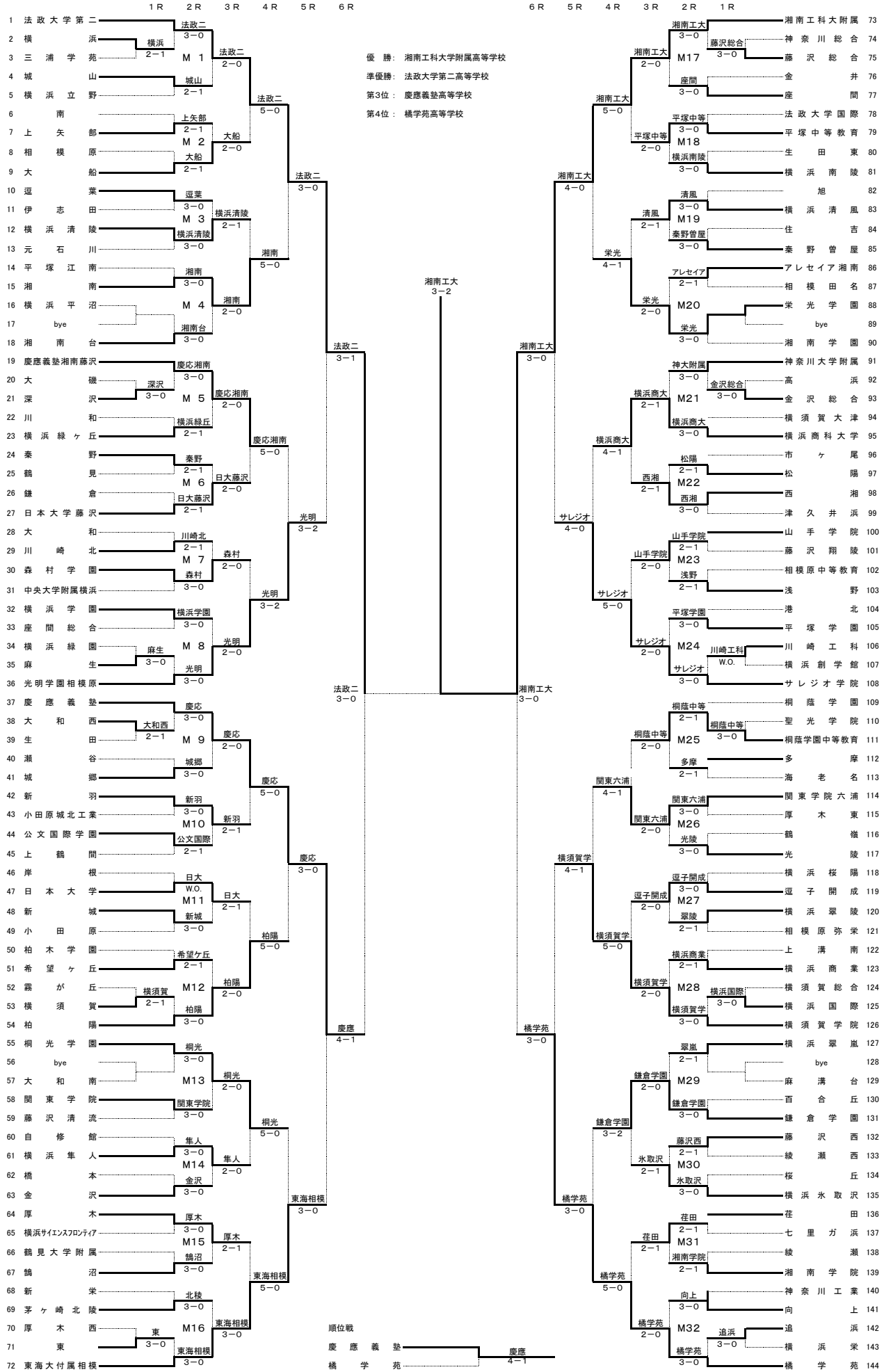
第4位：橋学苑高等学校