令和5(2023)年度　神奈川県高等学校テニス大会　　男子団体の部

兼　関東高等学校テニス大会、全国高等学校総合体育大会テニス大会　神奈川県予選
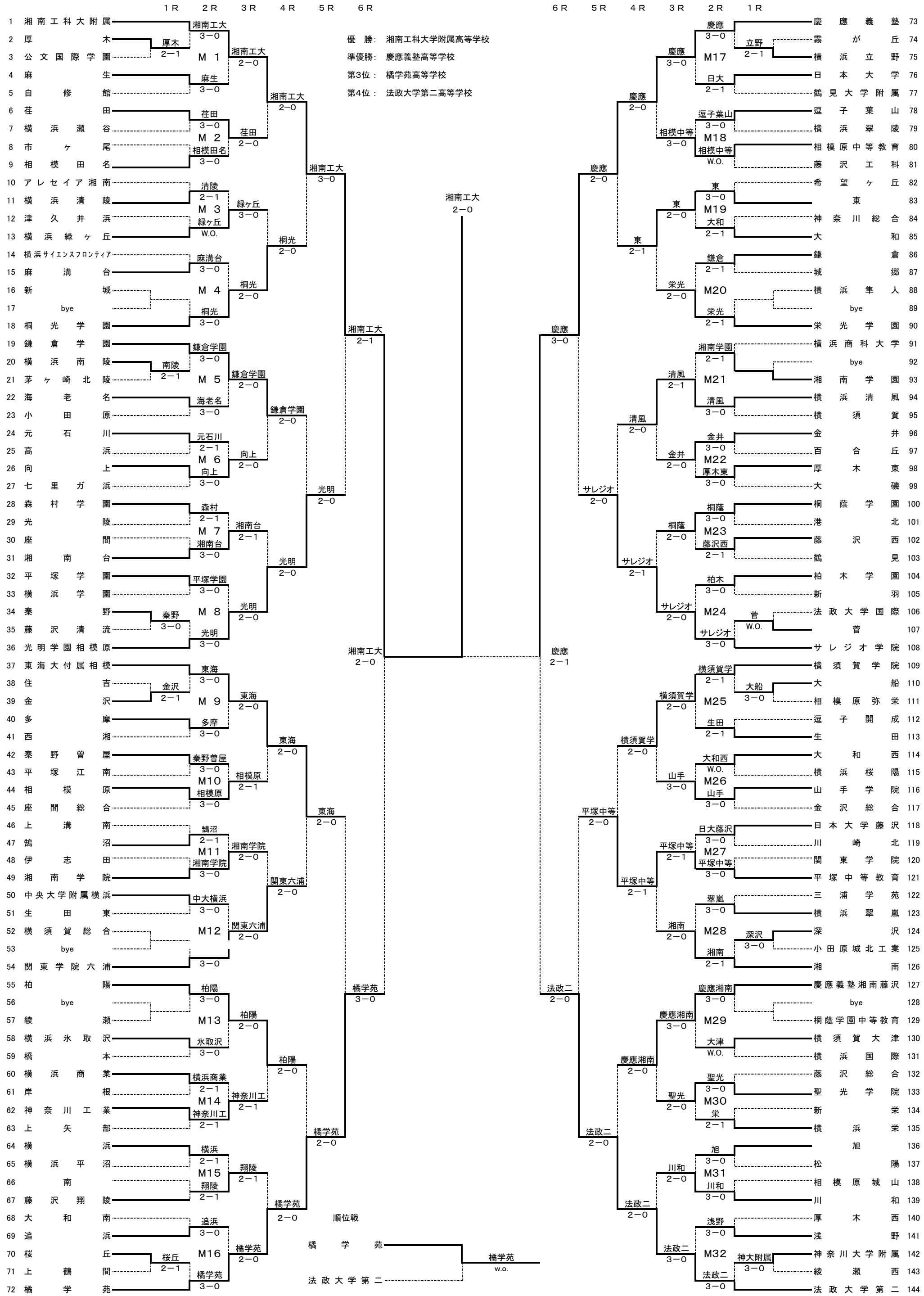
優　勝:　湘南工科大学附属高等学校
準優勝:　慶應義塾高等学校
第3位：　橘学苑高等学校
第4位：　法政大学第二高等学校