令和5(2023)年度　神奈川県高等学校テニス大会 兼 関東高等学校テニス大会県予選　女子シングルス本戦
令和5(2023)年度　神奈川県高等学校総合体育大会テニス大会 兼 全国高等学校総合体育大会テニス大会県予選　女子シングルス本戦

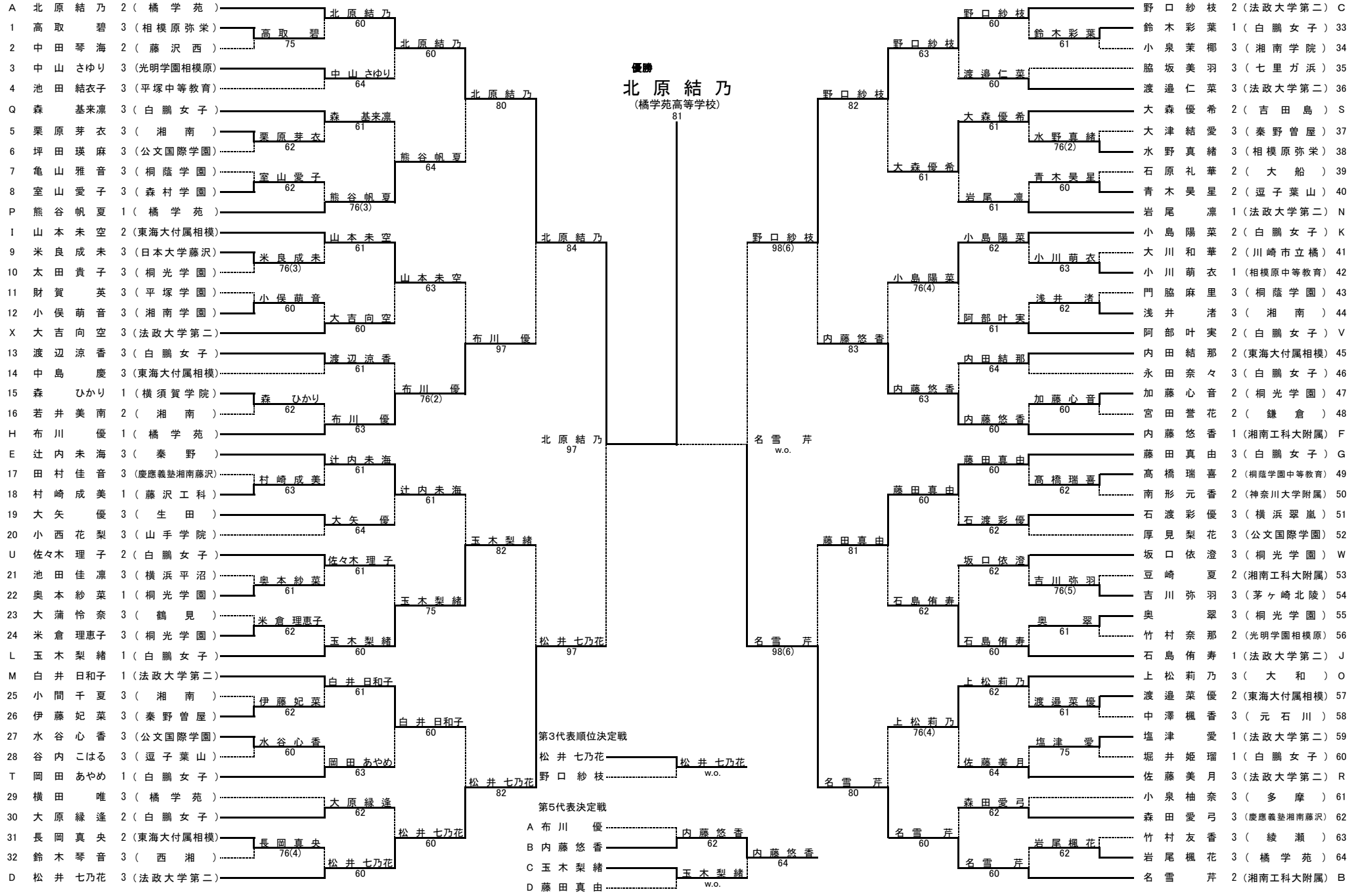

シード順

1 北原 結乃	2 名雪 芹	3 松井 七乃花	4 野口 紗枝	5 内藤 悠香	6 辻内 未海	7 藤田 真由	8 布川 優
9 山本 未空	10 玉木 梨緒	11 小島 陽菜	12 石島 侑寿	13 白井 日和子	14 上松 莉乃	15 岩尾 凛	16 熊谷 帆夏
17 佐々木 理子	18 大森 優希	19 岡田 あやめ	20 佐藤 美月	21 大吉 向空	22 坂口 依澄	23 阿部 叶実	24 森 基来凛