令和５年度　北相地区高等学校体育連盟　夏季テニス大会
《男子シングルス本戦》

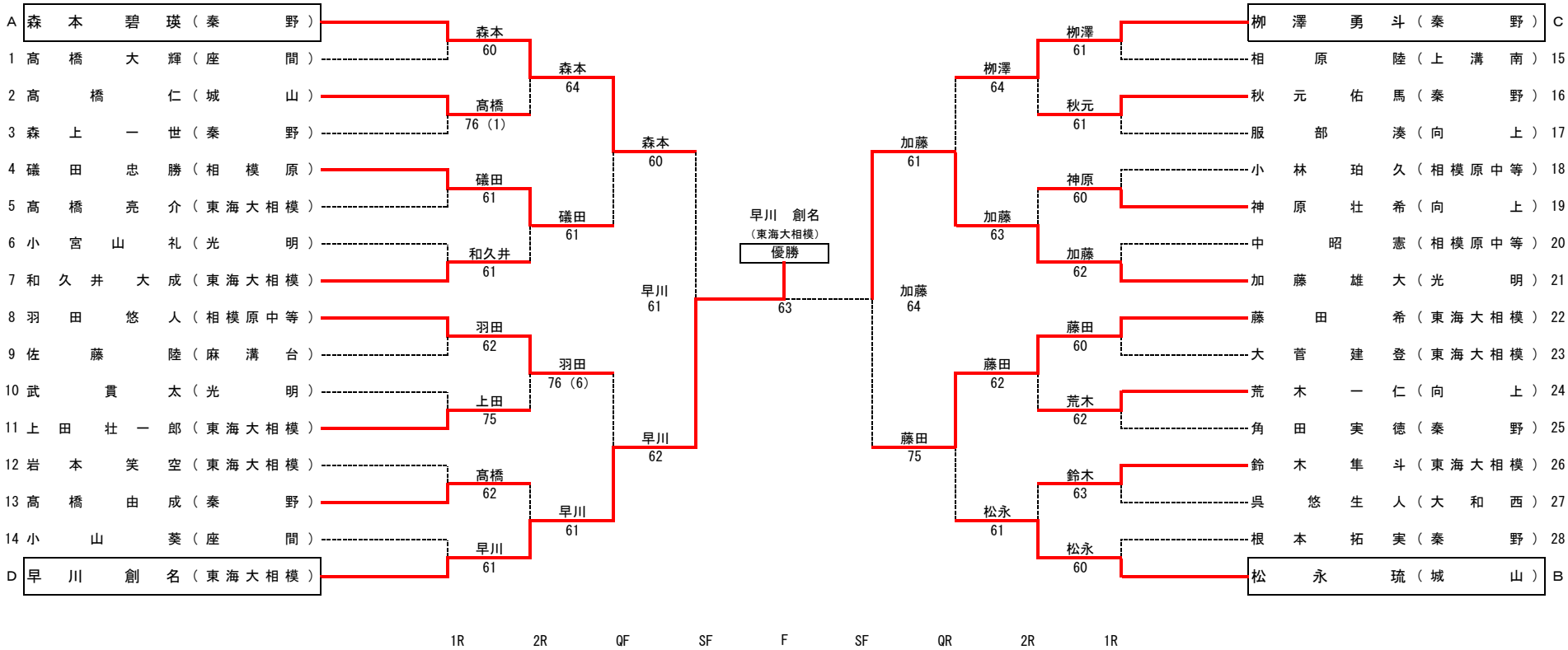
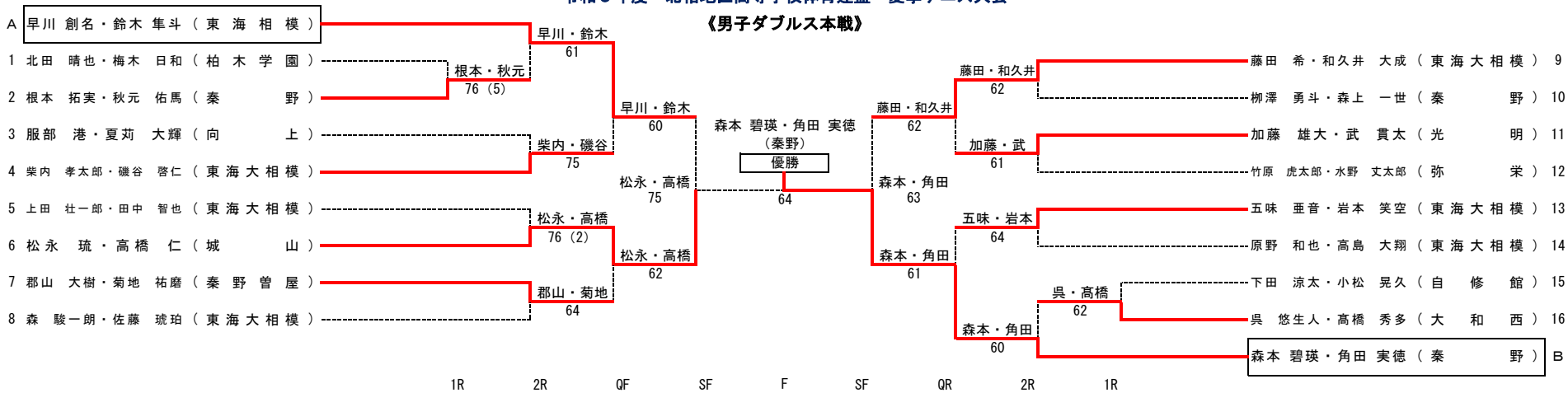
令和５年度　北相地区高等学校体育連盟　夏季テニス大会
《男子ダブルス本戦》