令和5(2023)年度 神奈川県高等学校新人テニス大会　女子シングルス本戦

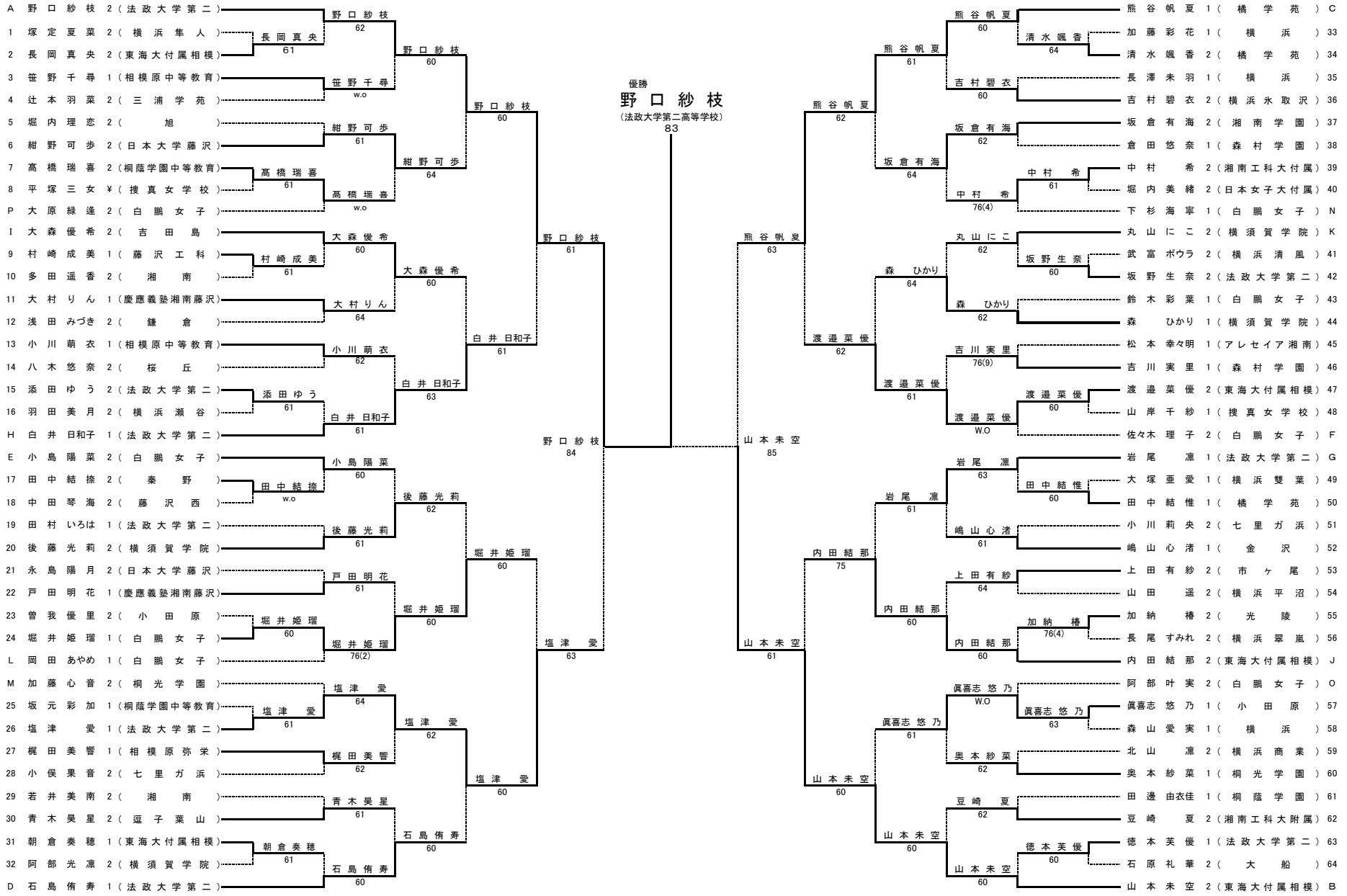

シード順

1野口紗枝　2山本未空　3石島侑寿　4熊谷帆夏　5小島陽菜　6白井日和子　7岩尾凛　8佐々木理子

9大森優希　10内田結那　11丸山にこ　12岡田あやめ　13大原緑逢　14加藤心音　15阿部叶実　16下杉海寧