2023年度 神奈川県高等学校新人テニス大会　女子団体の部
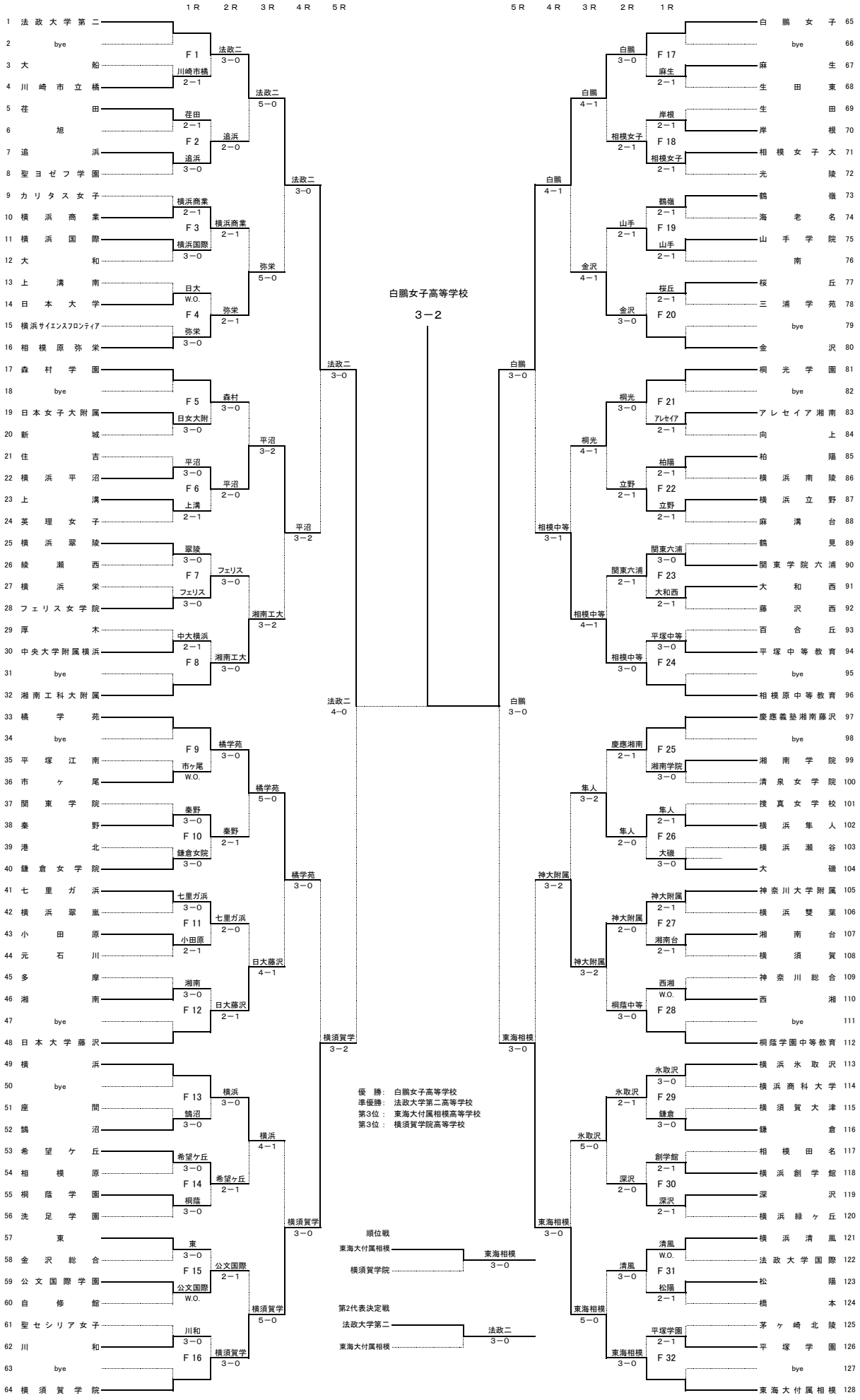
兼 全国選抜高等学校テニス大会神奈川県大会