令和6(2024)年度　神奈川県高等学校新人テニス大会　男子シングルス本戦

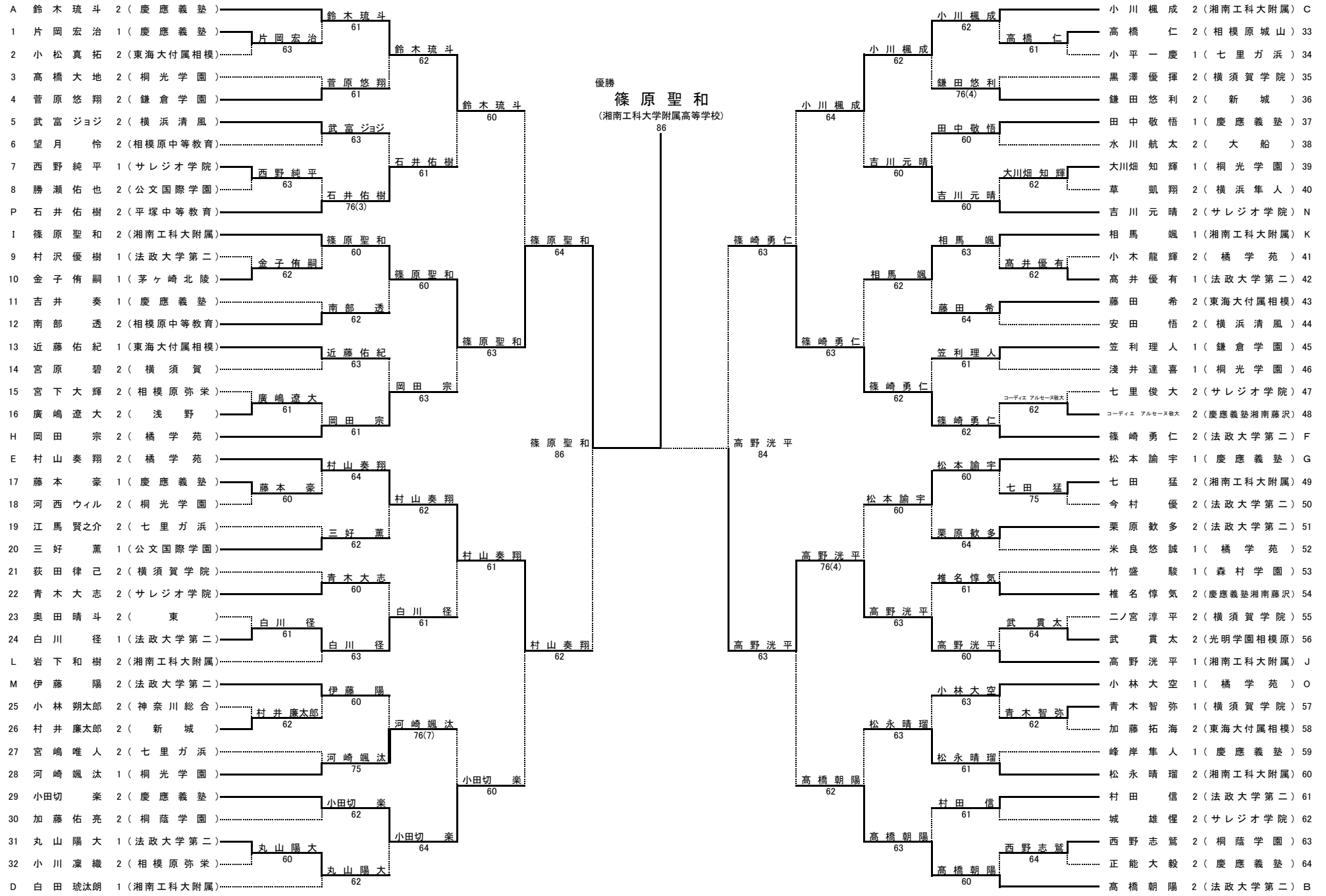

シード順

1鈴木琉斗　2高橋朝陽　3白田琥汰朗　4小川楓成　5篠崎勇仁　6岡田 宗　7村山奏翔　8松本諭宇

9篠原聖和　10高野洸平　11相馬 颯　12岩下和樹　13石井佑樹　14伊藤 陽　15小林大空　16吉川元晴