令和7年度　北相地区高等学校体育連盟　夏季テニス大会

《 男子団体の部 》

【優勝】
光明学園相模原高等学校
【準優勝】
県立相模原弥栄高等学校
【第3位】
県立綾瀬高等学校
県立厚木高等学校

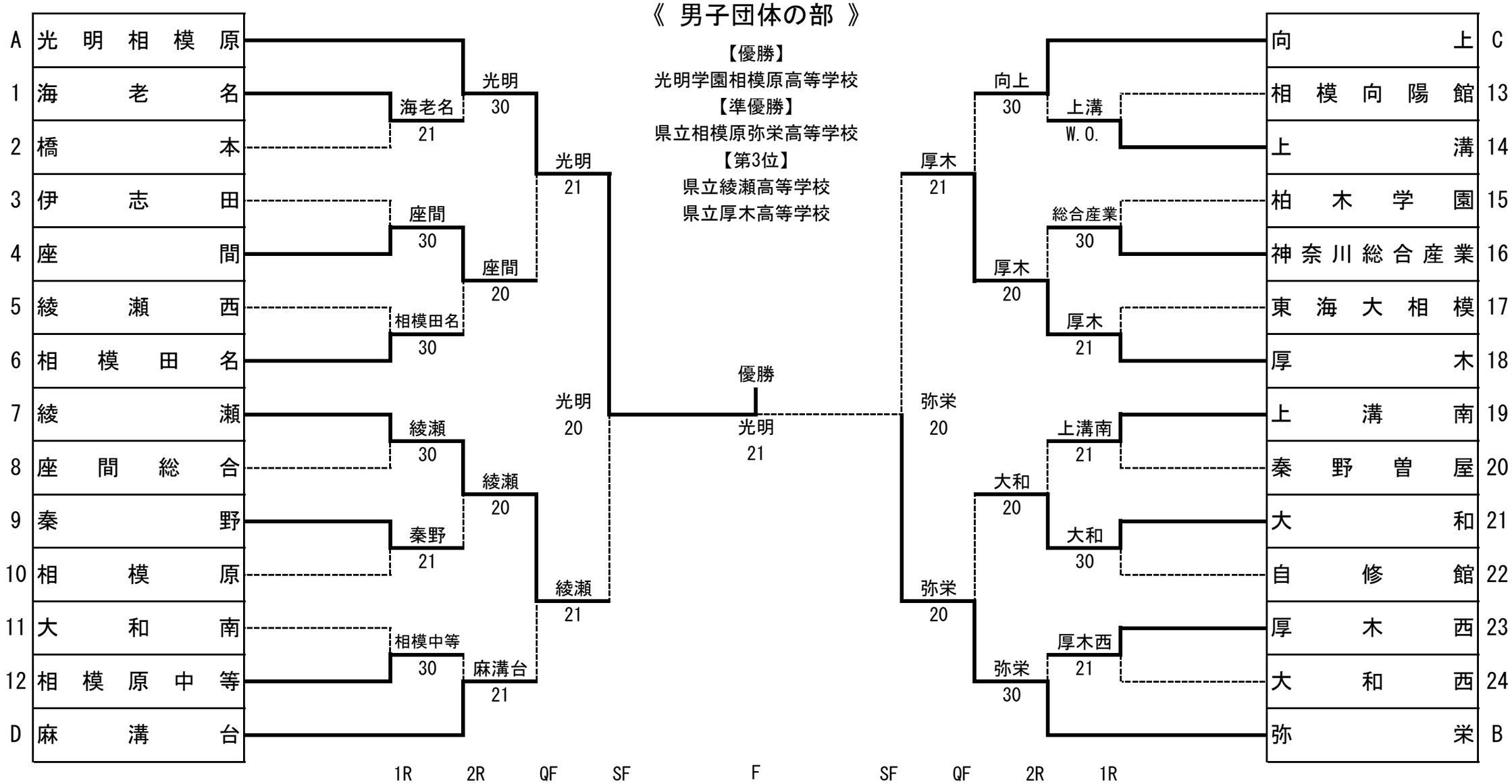

第1ｼｰﾄﾞ：光明相模原　　第2ｼｰﾄﾞ：相模原弥栄　　第3･4ｼｰﾄﾞ：向上・麻溝台