男子ダブルス本戦

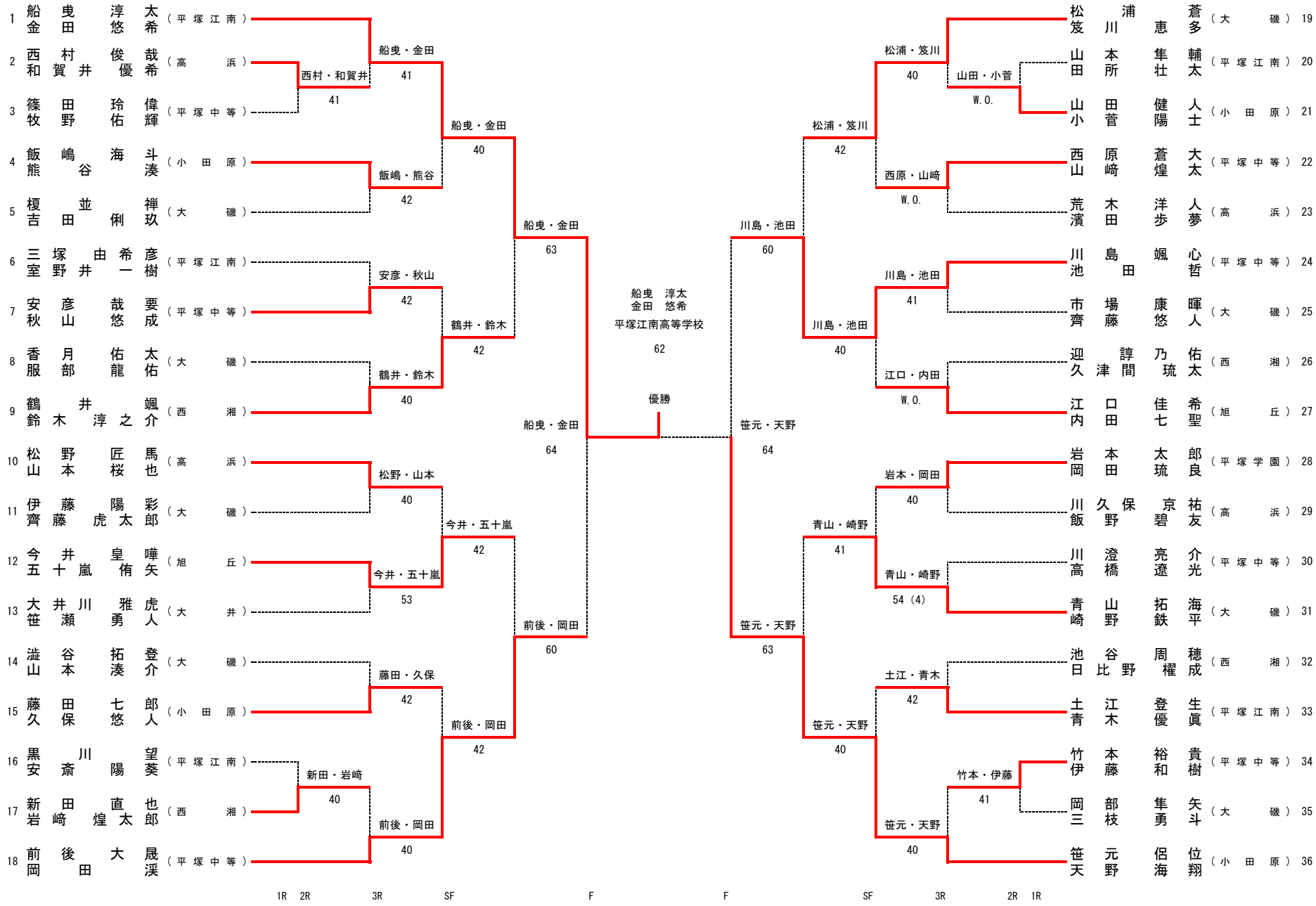
1 船曳 淳太 金田 悠希 （平塚江南）
2 西村 俊哉 和賀井 優希 （高浜）
3 篠田 玲偉 牧野 佑輝 （平塚中等）
4 飯嶋 海斗 熊谷 湊 （小田原）
5 榎並 禅 吉田 俐玖 （大磯）
6 三塚 由希彦 室野井 一樹 （平塚江南）
7 安彦 哉要 秋山 悠成 （平塚中等）
8 香月 佑太 服部 龍佑 （大磯）
9 鶴井 颯 鈴木 淳之介 （西湘）
10 松野 匠馬 山本 桜也 （高浜）
11 伊藤 陽彩 齊藤 虎太郎 （大磯）
12 今井 皇嘩 五十嵐 侑矢 （旭丘）
13 大井川 雅虎 笹瀬 勇人 （大井）
14 澁谷 拓登 山本 湊介 （大磯）
15 藤田 七郎 久保 悠人 （小田原）
16 黒川 望 安斎 陽葵 （平塚江南）
17 新田 直也 岩崎 煌太郎 （西湘）
18 前後 大晟 岡田 渓 （平塚中等）
西村・和賀井 41
41
新田・岩崎 40
船曳・金田 41
飯嶋・熊谷 42
安彦・秋山 42
鶴井・鈴木 40
松野・山本 40
今井・五十嵐 53
藤田・久保 42
前後・岡田 40
船曳・金田 40
鶴井・鈴木 42
今井・五十嵐 42
前後・岡田 42
船曳・金田 63
前後・岡田 60
船曳・金田 64
船曳 淳太
金田 悠希
平塚江南高等学校
62
優勝
笹元・天野 64
笹元・天野 63
川島・池田 60
川島・池田 40
松浦・笈川 42
笹元・天野 40
松浦・笈川 40
川島・池田 41
青山・崎野 41
土江・青木 42
笹元・天野 40
西原・山崎 W.O.
江口・内田 W.O.
青山・崎野 54（4）
笹元・天野 40
山田・小菅 W.O.
竹本・伊藤 41
19 松浦 蒼 笈川 恵多 （大磯）
20 山本 隼輔 田所 壮太 （平塚江南）
21 山田 健人 小菅 陽士 （小田原）
22 西原 蒼大 山崎 煌太 （平塚中等）
23 荒木 洋人 濱田 歩夢 （高浜）
24 川島 颯心 池田 哲 （平塚中等）
25 市場 康暉 齊藤 悠人 （大磯）
26 迎 諄乃佑 久津間 琉太 （西湘）
27 江口 佳希 内田 七聖 （旭丘）
28 岩本 太郎 岡田 琉良 （平塚学園）
29 川久保 京祐 飯野 碧友 （高浜）
30 川澄 亮介 高橋 遼光 （平塚中等）
31 青山 拓海 崎野 鉄平 （大磯）
32 池谷 周穂 日比野 櫂成 （西湘）
33 土江 登生 青木 優眞 （平塚江南）
34 竹本 裕貴 伊藤 和樹 （平塚中等）
35 岡部 隼矢 三枝 勇斗 （大磯）
36 笹元 侶位 天野 海翔 （小田原）
1R 2R 3R SF F F SF 3R 2R 1R