令和7（2025）年度　神奈川県高等学校新人テニス大会　男子団体の部
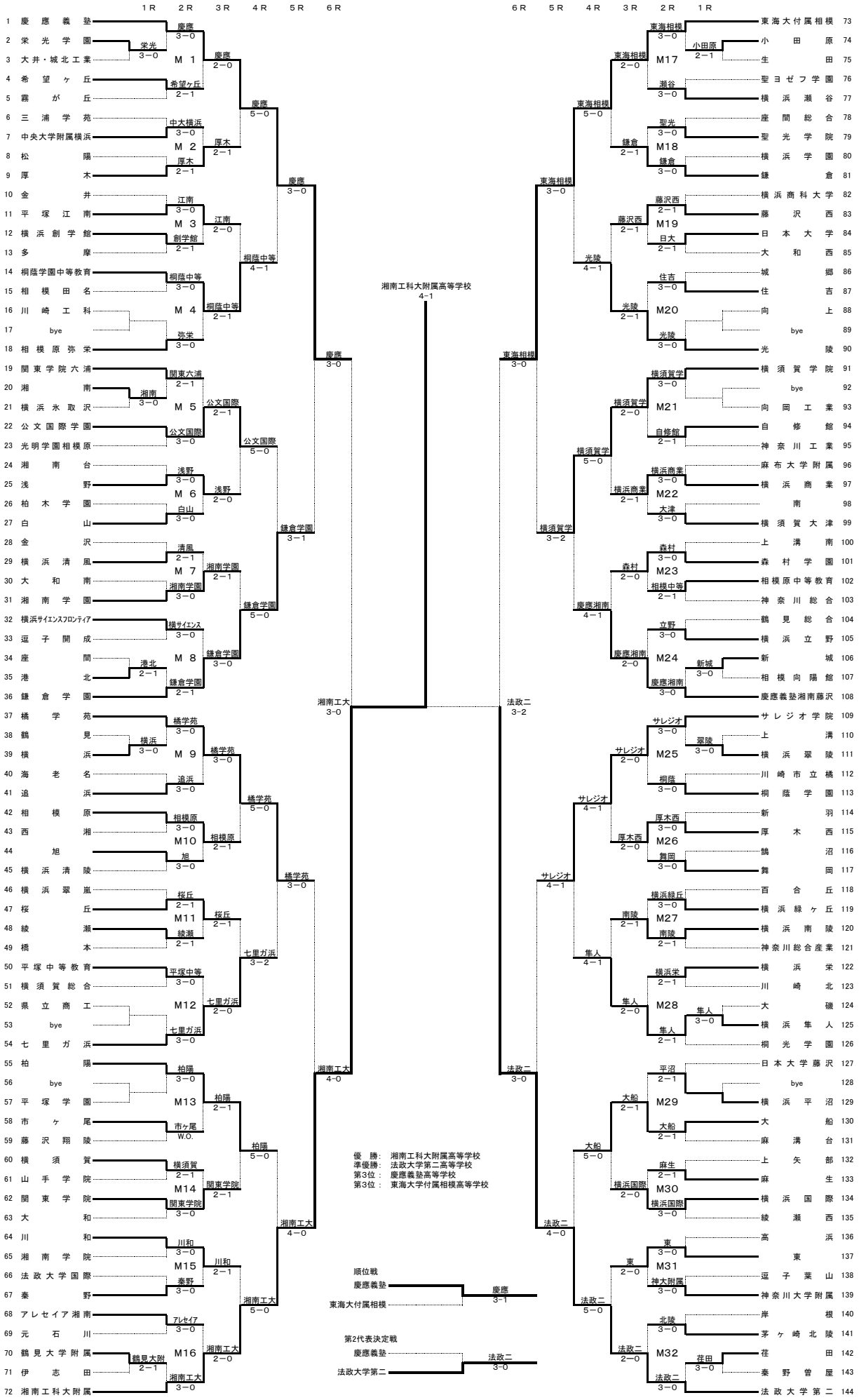
兼　全国選抜高等学校テニス大会神奈川県大会